ODEHNAL PROJEKT

ODEHNAL PROJEKT s.r.o. ***– projektová a inženýrská činnost***

A. PRŮVODNÍ LIST

Zpevněné plochy

„U Hřbitova“

Vladislav

STŘÍŽOV

BŘEZEN 2025

Obsah str.

A.1 Identifikační údaje 2
A.2 Seznam vstupních podkladů 3
A.3 Členění stavby na objekty a technická a technologická zařízení 3
A.4 Základní parametry dopravní stavby 3

A.1 Identifikační údaje

A.1.1 Údaje o stavbě	
a) název stavby	**Zpevněné plochy „U Hřbitova“**
b) místo	
obec	**Vladislav – místní část Střížov**
kraj	Vysočina
katastrální území	Střížov u Třebíče (623903)
parcelní čísla	**7/1, 16/1, 19, 192/3**
označení pozemní komunikace	- místní komunikace III. třídy - účelová komunikace veřejně přístupná - parkoviště
souřadnice bodů	viz výkresová část (situační výkres „C.3 Situace“)
výčet pozemků s právem zákonné služebnosti	--
parcelní čísla pozemků zařízení staveniště	plocha ZS bude v režii zhotovitele stavby a bude upřesněna před zahájením prací
c) předmět dokumentace	
nová stavba nebo změna dokončené stavby	- novostavba místní a účelové komunikace s parkovištěm
trvalá nebo dočasná stavba	trvalá
účel užívání stavby	- zajištění dopravní obslužnosti pro stávající nemovitosti a hřbitov - parkování vozidel
stavba veřejně prospěšná *stavba dle zákona č. 416/2009 Sb.*	ne ne

A.1.2 Údaje o stavebníkovi

Městys Vladislav
Vladislav 76
675 01 Vladislav
IČ: 00290661
Jan Havlena - starosta obce

A.1.3 Údaje o zpracovateli dokumentace

ODEHNAL PROJEKT s.r.o.
Zahradní 676
679 06 Jedovnice
IČ: 02764750
hlavní projektant: Petr Odehnal, ČKAIT 1003843 (obor TD02,TE02, TV02)

A.1.4 Zhotovitel stavby
V době vypracování této projektové dokumentace nebyl zhotovitel stavby znám.

A.2 Seznam vstupních podkladů

V rámci přípravy stavby bylo provedeno místní šetření v místě stavby zpracovatelem projektové dokumentace.

- *zadávací podklady objednatele projektové dokumentace (Městys Vladislav)*
- *územně plánovací dokumentace – Územní plán Vladislav*
- *digitální mapa katastru nemovitostí*
- *projektová dokumentace stavby ve stupni DSP (ODEHNAL PROJEKT s.r.o., zak. č. 01/2025)*
- *výškopisné zaměření v systému B.p.v. a polohopisné zaměření v systému S-JTSK*
- *data správců stávající technické a dopravní infrastruktury*

A.3 Členění stavby na objekty a technická a technologická zařízení

Stavba není členěna na stavební objekty. Součástí stavby nejsou technologická zařízení.

A.4 Základní parametry dopravní stavby

a) Novostavba místní komunikace.

úsek 1

funkční skupina *dle ČSN 73 6110* ***třída*** *dle zákona č. 13/1997 Sb.* ***návrhová rychlost (km/h)***	***C - místní komunikace obslužná MO1*** ***III. třídy*** ***30***
délka (m)	*111,20*
volná šířka (m)	*min. 4,00*
šířka jízdního pásu (m)	*min. 3,00*
charakter komunikace	*obousměrná, jednopruhová s výhybnami, neprůjezdná ukončená obratištěm*

b) Novostavba účelové komunikace s parkovištěm o celkové kapacitě **15 stání**.

úsek 1a

funkční skupina *dle ČSN 73 6110* ***třída*** *dle zákona č. 13/1997 Sb.* ***návrhová rychlost (km/h)***	***--*** ***--*** ***--***
délka (m)	*23,56*
volná šířka (m)	*--*
šířka jízdního pásu (m)	*5,50*
charakter komunikace	*obousměrná, dvoupruhová, neprůjezdná účelová komunikace s parkovacími zálivy*

c) Novostavba účelové komunikace – vjezd a vstup do areálu hřbitova.

úsek 1b

funkční skupina *dle ČSN 73 6110* ***třída*** *dle zákona č. 13/1997 Sb.* ***návrhová rychlost (km/h)***	***--*** ***--*** ***--***
délka (m)	*8,71*
volná šířka (m)	*--*

šířka jízdního pásu (m)	*3,00*
charakter komunikace	*účelová komunikace zajišťující přístup a občasný příjezd na hřbitov*

Datum : 03/2025
Vypracoval: Petr Odehnal

ODEHNAL PROJEKT

ODEHNAL PROJEKT s.r.o. ***– projektová a inženýrská činnost***

B. SOUHRNNÁ TECHNICKÁ ZPRÁVA

Zpevněné plochy

„U Hřbitova“

Vladislav

STŘÍŽOV

BŘEZEN 2025

Obsah str.

B.1 Celkový popis území a stavby ... 3
a) popis a charakteristiky stavby a objektů technických a technologických zařízení a jejich užívání, údaje o dotčené pozemní komunikaci (kategorie a č. silnice, staničení apod., účel užívání stavby) ... 3
b) charakteristika území a stavebního pozemku, dosavadní využití a zastavěnost území, poloha vzhledem k záplavovému území, poddolovanému území, charakteristika horninového prostředí včetně hydrogeologických poměrů apod., řešení ochrany před povodní, způsob zajištění bezpečnosti vodního díla při povodních apod. .. 3
c) soulad dokumentace pro provádění stavby s povolením záměru, informace o tom, zda a v jakých částech dokumentace jsou zohledněny podmínky závazných stanovisek a vyjádření dotčených orgánů ... 3
d) závěry provedených navazujících nebo rozšířených průzkumů a měření; v podrobnosti pro provedení stavby, v případě průzkumu základových poměrů zejména jeho geotechnické hodnocení pro účely návrhů geotechnických konstrukcí; u změny stavby údaje o jejím současném stavu ... 4
e) stávající ochrana území a stavby podle jiných právních předpisů včetně rozsahu omezení a podmínek pro ochranu, v případě vodních děl popis povodí, stávající soustavy vodních děl a propojení s dalšími vodními díly 4
f) vliv stavby na okolní stavby a pozemky, ochrana okolí, vliv stavby na odtokové poměry v území a požadavky na monitoringy, vč. vlivu na režim podzemních vod ... 5
g) požadavky na asanace, odstraňování staveb a kácení dřevin ... 5
h) požadavky na maximální dočasné a trvalé zábory zemědělského půdního fondu nebo pozemků určených k plnění funkce lesa ... 5
i) navrhovaná a vznikající ochranná a bezpečnostní pásma, rozsah omezení a podmínky ochrany podle jiných právních předpisů, včetně seznamu pozemků podle katastru nemovitostí, na kterých ochranné nebo bezpečnostní pásmo vznikne, bezpečnostní vzdálenost muničního skladiště s rizikem střepinového účinku určená podle jiného právního předpisu ... 5
j) navrhované funkce, parametry a výkon stavby - zejména základní rozměry, zastavěná plocha, podlahová plocha podle jednotlivých funkcí (bytů, služeb, administrativy apod.), obestavěný prostor, maximální množství dopravovaného média, typ a výkon technologie, výroby, výška hráze, plocha hladiny při provozní hladině, objem zadržené vody, u protipovodňových opatření transformační účinek nádrže, míra ochrany před povodní na Q 20 - 100, délka vzdutí při maximální hladině, délka zásobní soustavy, profily, objemy retenčních nádrží, délka úpravy vodních toků, kapacita profilu/bezpečnostních přelivů, výška vzdutí a spád, návrhové průtoky, údaje o průtocích vody ve vodním toku podle druhu vodního díla (M-denní průtoky, N-leté průtoky), množství čerpaných vod atd. ... 6
k) bilance stavby - vstupy, spotřeby a výstupy (hmoty, média, srážková voda, energie, typy a produkce emisí, odpadů, bilance vodní nádrže, zajištění minimálního zůstatkového průtoku, definování neškodného odtoku, stanovení kapacity koryt, definování požadavků na zásobování vodou, množství odpadních vod apod.) ... 6
l) požadavky na kapacity veřejných sítí komunikačních vedení a elektronického komunikačního zařízení veřejné komunikační sítě ... 7
m) předpokládaný stavební postup podle zásad organizace výstavby, věcné a časové vazby stavby, související (podmiňující, vyvolané) investice ... 7
n) požadavky na předčasné užívání staveb a zkušební provoz staveb, doba jejich trvání ve vztahu k dokončení a užívání stavby ... 7
o) seznam výsledků zeměměřických činností podle jiného právního předpisu, které mají podle projektu výsledků zeměměřických činností vzniknout při provádění stavby ... 7
B.2 Architektonické řešení ... 8
B.3 Stavebně technické a technologické řešení ... 8
B 3.1 Celková koncepce stavebně technického a technologického řešení ... 8
B.3.2 Celkové řešení podmínek přístupnosti ... 8
a) celkové řešení přístupnosti stavby, se specifikací jednotlivých částí stavby, které podléhají požadavkům na přístupnost, včetně dopadů předčasného užívání a zkušebního provozu a vlivu objektu na okolí ... 8
b) popis navržených opatření - zejména přístup ke stavbě, prostory stavby a systémy určené pro užívání veřejností, zejména informační a orientační systém stavby ... 8
c) popis dopadů na přístupnost z hlediska uplatnění závažných územně technických nebo stavebně technických důvodů nebo jiných veřejných zájmů ... 9
B.3.3 Zásady bezpečnosti při užívání staveb ... 9
B.3.4 Technický popis stavby ... 9
a) popis stávajícího stavu ... 9
b) popis navrženého stavebně technického a konstrukčního řešení ... 9

c) popis navrženého řešení vodního díla ... 9
B.3.5 Technologické řešení – výčet a popis technických a technologických zařízení ... 10
B.3.6 Zásady požární bezpečnosti ... 10
B.3.7 Úspora energie a tepelná ochrana ... 10
B.3.8 Hygienické požadavky na stavby, požadavky na pracovní a komunální prostředí ... 10
B.3.9 Ochrana stavby před negativními účinky vnějšího prostředí ... 10
B.4 Připojení na technickou infrastrukturu ... 10
B.5 Dopravní řešení ... 10
a) popis dopravního řešení ... 10
b) napojení na stávající dopravní infrastrukturu včetně napojení na stávající chodníky a pochozí plochy ... 11
c) přeložky dopravní infrastruktury ... 11
d) doprava v klidu včetně vyhrazených parkovacích stání a zdroje energie pro alternativní pohony ... 11
e) pěší a cyklistické stezky ... 11
f) popis přístupnosti a bezbariérového užívání ... 11
B.6 Řešení vegetace a souvisejících terénních úprav ... 11
B.7 Popis vlivů na životní prostředí a jeho ochrana ... 11
a) vliv na životní prostředí a opatření vedoucí k minimalizaci negativních vlivů ... 11
b) způsob plnění podmínek závazného stanoviska k posouzení vlivů provedení záměru na životní prostředí, je-li podkladem ... 12
c) v případě záměrů spadajících do režimu zákona o integrované prevenci základní parametry způsobu naplnění závěrů o nejlepších dostupných technikách nebo integrované povolení, bylo-li vydáno ... 12
B.8 Celkové vodohospodářské řešení ... 12
B.9 Ochrana obyvatelstva ... 12
B.10 Zásady organizace výstavby ... 12
a) potřeby a spotřeby rozhodujících médií a hmot, jejich zajištění ... 12
b) odvodnění staveniště, převádění vody ... 13
c) napojení stavenišť na stávající dopravní a technickou infrastrukturu, vstup a vjezd na stavbu, přístup na stavbu po dobu výstavby, popřípadě přístupové trasy ... 13
d) úpravy pro přístupnost a bezbariérové užívání ... 13
e) vliv provádění stavby na okolní stavby a pozemky včetně omezení negativních vlivů ... 13
f) ochrana okolí staveniště před negativními vlivy provádění stavby ... 13
g) požadavky na související asanace, odstraňování staveb a kácení dřevin ... 13
h) maximální dočasné a trvalé zábory pro staveniště ... 13
i) produkce odpadů a druhotných surovin při stavbě ... 14
j) bilance zemních prací podle tříd těžitelnosti nebo podle vhodnost použití, požadavky na přísun nebo deponie zemin ... 14
k) ochrana životního prostředí při výstavbě ... 14
l) požární bezpečnost a zásady bezpečnosti a ochrany zdraví při práci na staveništi ... 14
m) objízdné a náhradní trasy ... 16
n) zvláštní podmínky a požadavky na realizační podmínky, organizaci staveniště a provádění prací na něm ... 16
o) limity pro užití výškové mechanizace a opatření ve vztahu k vizuálnímu značení výškových překážek leteckého provozu podle jiného právního předpisu ... 17
p) předpokládaný postup výstavby v členění na etapy a časový plán ... 17
q) požadavky na postupné uvádění staveb do provozu (užívání), požadavky na průběh a způsob přípravy a realizace výstavby a další specifické požadavky ... 17
r) dočasné stavby ... 17
s) návrh fází výstavby za účelem provedení kontrolních prohlídek ... 17

B.1 Celkový popis území a stavby

a) popis a charakteristiky stavby a objektů technických a technologických zařízení a jejich užívání, údaje o dotčené pozemní komunikaci (kategorie a č. silnice, staničení apod., účel užívání stavby)

Stavba není členěna na stavební objekty.

Navržena je **novostavba místní a účelové komunikace a novostavba parkoviště**.

Nové parkoviště s celkovou kapacitou **15-ti parkovacích stání** umožní parkování osobních automobilů. Parkoviště bude využíváno především návštěvníky hřbitova.

Dopravní technologie a zařízení nejsou navrženy.

Vyvolanou investicí je nutnost provedení ochrany sdělovacích kabelů v místě křížení s komunikací a v místě sjezdu k č.p. 13.

b) charakteristika území a stavebního pozemku, dosavadní využití a zastavěnost území, poloha vzhledem k záplavovému území, poddolovanému území, charakteristika horninového prostředí včetně hydrogeologických poměrů apod., řešení ochrany před povodní, způsob zajištění bezpečnosti vodního díla při povodních apod.

Stavba je navržena v jihozápadní části Střížova, který je městskou částí městyse Vladislav.

Komunikace je navržena převážně na nezpevněném zatravněném pozemku a v místě stávající nezpevněné cesty. Cesta zajišťuje dopravní obslužnost pro přilehlé RD č.p. 13 a 14, hřbitov a přilehlé zemědělsky využívané pozemky.

Dotčené zájmové pozemky jsou neoplocené, veřejně přístupné, využívané převážně k zemědělským účelům.

Stavba je navržena v dostatečné vzdálenosti od současné zástavby bez nutnosti provedení zvláštních opatření na ochranu stávajících objektů. Nejbližší zástavbou jsou oplocení pozemků RD. Stavební práce v těchto místech budou prováděny šetrným způsobem vhodnou mechanizací nebo ručně omezující nebezpečí poškození staveb. Zvláštní ochrana okolí není navržena.

Dopravní obslužnost v zájmové části Střížova je zajištěna stávající neprůjezdnou veřejnou komunikací na pozemku p.č. 16/1. Na komunikaci navazuje štěrková cesta zpřístupňující RD a nezpevněná cesta směrem ke hřbitovu. Vyhrazené komunikace pro pěší nejsou provedeny. Pěší provoz je veden společně s vozidlovým.

Srážkové vody jsou v současné době odváděny přes nezpevněný terén přirozeným vsakem do podzemí.

Stavba se *nenachází* na *poddolovaném, ani v záplavovém*, území.

c) soulad dokumentace pro provádění stavby s povolením záměru, informace o tom, zda a v jakých částech dokumentace jsou zohledněny podmínky závazných stanovisek a vyjádření dotčených orgánů

V době zpracování této projektové dokumentace nebylo povolení záměru vydáno.

Projektová dokumentace pro provádění stavby je navržena v souladu s projektovou dokumentací pro povolení stavby (DSP).

Podmínky závazných stanovisek a vyjádření dotčených orgánů jsou uvedeny v dokladové části stavby. Projektová dokumentace je navržena v souladu těmito podmínkami.

d) závěry provedených navazujících nebo rozšířených průzkumů a měření; v podrobnosti pro provedení stavby, v případě průzkumu základových poměrů zejména jeho geotechnické hodnocení pro účely návrhů geotechnických konstrukcí; u změny stavby údaje o jejím současném stavu

Dopravní průzkum

Nebyl proveden. Na zájmových komunikacích nebylo prováděno sčítání dopravy. S ohledem na neprůjezdnost stávající a navržené komunikace se předpokládá velmi nízká intenzita vozidlového a pěšího provozu.

Orientační údaje intenzity pěšího a vozidlového provozu jsou zohledněny v konstrukčním a šířkovém návrhu zpevněných ploch. Pro účely projektové dokumentace se předpokládá na místní a účelové komunikaci **třída dopravního zatížení VI, <15 TNV$_k$/den**.

Geotechnický průzkum

IG průzkum

V rámci přípravy stavby nebyl geotechnický průzkum proveden. Geotechnické poměry budou ověřeny při realizaci prací, mj. předepsanými zkouškami.

Součástí stavby je ověření únosnosti pláně. Při zahájení prací bude provedeno na pláni kontrolní měření modulu přetvárnosti. Požadovaná míra zhutnění vyjádřená modulem přetvárnosti je uvedena ve výkresové části (vzorové příčné řezy). V případě zastižení nevhodného málo únosného podloží, budou po dohodě s projektantem navržena nová opatření (výměna, úprava …).

Zatřídění zemin dle těžitelnosti se předpokládá dle ČSN 73 6133 ve třídě I. (skup. 3 dle ČSN 73 3055).

HG průzkum

HG průzkum nebyl proveden.

Srážkové vody budou beze změny odváděny přirozeným vsakem do podzemí. Srážkové vody ze zpevněných ploch budou odtékat na přilehlý nezpevněný terén. Stavbou nebude docházet ke koncentraci srážkových vod. Část zpevněných ploch je navržena s vodopropustným dlážděným krytem. Stavbou nedojde k nebezpečí vzniku škod na dotčených a přilehlých pozemcích odtokem srážkových vod.

Korozní průzkum

Korozní průzkum nebyl proveden - není nutný.

e) stávající ochrana území a stavby podle jiných právních předpisů včetně rozsahu omezení a podmínek pro ochranu, v případě vodních děl popis povodí, stávající soustavy vodních děl a propojení s dalšími vodními díly

Stavbou nedojde k dotčení kulturně chráněných objektů. Stavba není navržena v památkové rezervaci ani v památkové zóně.

Stavba se nenachází na území soustavy Natura 2000 a nemůže mít vliv na žádnou evropsky významnou lokalitu nebo ptačí oblast.

Stavba se nenachází v chráněném přírodním území, v ochranném pásmu nerostných a vodních zdrojů, ani na poddolovaném nebo v záplavovém území.

V místě stavebního záměru a jeho blízkosti jsou situovány rozvody veřejné technické infrastruktury. Stavbou dojde k dotčení jejich ochranných pásem. Během realizace stavby budou dodrženy podmínky dané správci jednotlivých inženýrských sítí.

Stavbou nedojde k dotčení ochranného pásma pozemních komunikací stanovených zákonem č. 13/1997 Sb.

f) vliv stavby na okolní stavby a pozemky, ochrana okolí, vliv stavby na odtokové poměry v území a požadavky na monitoringy, vč. vlivu na režim podzemních vod

vliv staveb na okolní stavby a pozemky

Stavba je navržena v dostatečné vzdálenosti od současné zástavby bez nutnosti provedení zvláštních opatření na ochranu stávajících objektů. Nejbližší zástavbou jsou oplocení pozemků RD. Stavební práce v těchto místech budou prováděny šetrným způsobem vhodnou mechanizací nebo ručně omezující nebezpečí poškození staveb. Zvláštní ochrana okolí není navržena.

vliv na odtokové poměry

Stavba nemá podstatný vliv na odtokové poměry v území.

Hospodaření se srážkovými vodami je navrženo v souladu s § 8 vyhlášky a TNV 75 9011. Srážkové vody budou beze změny odváděny přirozeným vsakem do podzemí. Srážkové vody ze zpevněných ploch budou odtékat na přilehlý nezpevněný terén. Stavbou nebude docházet ke koncentraci srážkových vod. Část zpevněných ploch je navržena s vodopropustným dlážděným krytem. Stavbou nedojde k nebezpečí vzniku škod na dotčených a přilehlých pozemcích odtokem srážkových vod.

požadavky na monitoringy, vč. vlivu na režim podzemních vod

Bez požadavků.

g) požadavky na asanace, odstraňování staveb a kácení dřevin

asanace, odstraňování staveb

Stávající dotčené zpevněné plochy budou vybourány a následně uvedeny do předepsaného stavu.

kácení dřevin

Stavba nevyžaduje kácení dřevin.

Ochrana stromů před mechanickým poškozením není navržena. Vzrostlé dřeviny jsou situované v dostatečné vzdálenosti od navržené stavby bez nutnosti návrhu opatření na jejich ochranu.

h) požadavky na maximální dočasné a trvalé zábory zemědělského půdního fondu nebo pozemků určených k plnění funkce lesa

Realizací stavby **dojde** k trvalému záboru pozemku p.č. 7/1 (zahrada) a 192/3 (trvalý travní porost) zahrnutých do ochrany ZPF. Rozsah záboru je minimální bez negativního vlivu na životní prostředí. Územní plán Vladislav předpokládá změnu ve využití pozemků bez ochrany ZPF.

Stavbou **nedojde** k dotčení pozemků plnících funkci lesa, ani jejich ochranného pásma.

i) navrhovaná a vznikající ochranná a bezpečnostní pásma, rozsah omezení a podmínky ochrany podle jiných právních předpisů, včetně seznamu pozemků podle katastru nemovitostí, na kterých ochranné nebo bezpečnostní pásmo vznikne, bezpečnostní vzdálenost muničního skladiště s rizikem střepinového účinku určená podle jiného právního předpisu

dopravní infrastruktura

Navržené pozemní komunikace nevyžadují vymezení ochranného pásma.

technická infrastruktura

Není navržena.

j) navrhované funkce, parametry a výkon stavby - zejména základní rozměry, zastavěná plocha, podlahová plocha podle jednotlivých funkcí (bytů, služeb, administrativy apod.), obestavěný prostor, maximální množství dopravovaného média, typ a výkon technologie, výroby, výška hráze, plocha hladiny při provozní hladině, objem zadržené vody, u protipovodňových opatření transformační účinek nádrže, míra ochrany před povodní na Q 20 - 100, délka vzdutí při maximální hladině, délka zásobní soustavy, profily, objemy retenčních nádrží, délka úpravy vodních toků, kapacita profilu/bezpečnostních přelivů, výška vzdutí a spád, návrhové průtoky, údaje o průtocích vody ve vodním toku podle druhu vodního díla (M-denní průtoky, N-leté průtoky), množství čerpaných vod atd.

Pozemní komunikace jsou navrženy v rozsahu:

- úsek 1 – místní komunikace ..... 111,20 m
- úsek 1a – účelová komunikace ..... 23,56 m
- úsek 1b – účelová komunikace ..... 8,71 m

celkem **143,47 m**

Charakter pozemních komunikací:

úsek 1

funkční skupina *dle ČSN 73 6110* ***třída*** *dle zákona č. 13/1997 Sb.* ***návrhová rychlost (km/h)***	***C - místní komunikace obslužná MO1*** ***III.*** ***30***
délka (m)	*111,20*
volná šířka (m)	*min. 4,00*
šířka jízdního pásu (m)	*min. 3,00*
charakter komunikace	*obousměrná, jednopruhová s výhybnami, neprůjezdná ukončená obratištěm*

úsek 1a

funkční skupina *dle ČSN 73 6110* ***třída*** *dle zákona č. 13/1997 Sb.* ***návrhová rychlost (km/h)***	***--*** ***--*** ***--***
délka (m)	*23,56*
volná šířka (m)	*min. 5,50*
šířka jízdního pásu (m)	*5,50*
charakter komunikace	*obousměrná, dvoupruhová, neprůjezdná účelová komunikace s parkovacími zálivy*

úsek 1b

funkční skupina *dle ČSN 73 6110* ***třída*** *dle zákona č. 13/1997 Sb.* ***návrhová rychlost (km/h)***	***--*** ***--*** ***--***
délka (m)	*8,71*
volná šířka (m)	*min. 3,20*
šířka jízdního pásu (m)	*3,00*
charakter komunikace	*účelová komunikace zajišťující přístup a občasný příjezd na hřbitov*

k) bilance stavby - vstupy, spotřeby a výstupy (hmoty, média, srážková voda, energie, typy a produkce emisí, odpadů, bilance vodní nádrže, zajištění minimálního zůstatkového průtoku, definování neškodného odtoku, stanovení kapacity koryt, definování požadavků na zásobování vodou, množství odpadních vod apod.)

hospodaření se srážkovými vodami

Je navrženo v souladu s § 8 vyhlášky. Srážkové vody budou beze změny odváděny přirozeným vsakem do podzemí. Srážkové vody ze zpevněných ploch budou odtékat na přilehlý nezpevněný terén. Stavbou nebude docházet ke koncentraci srážkových vod. Část zpevněných ploch je navržena s vodopropustným dlážděným krytem. Stavbou nedojde k nebezpečí vzniku škod na dotčených a přilehlých pozemcích odtokem srážkových vod.

Výpočet srážkových vod – viz „*D.2 Výpočty*“.

hluk, vibrace, ovzduší

Stavební záměr je navržen v dostatečné vzdálenosti od obytné zástavby. Obytnou zástavbou jsou stávající objekty využívané k rodinnému bydlení.

Komunikace bude využívána beze změny rezidenty a návštěvníky RD č.p. 13 a 14 návštěvníky hřbitova. V současné době dochází k parkování v místě nově navrženého parkoviště, tzn. že po dokončení stavby se nepředpokládá další podstatné zvýšení intenzity provozu.

S ohledem na neprůjezdnost stávající a navržené komunikace se předpokládá velmi nízká intenzita vozidlového a pěšího provozu.

S ohledem na výše uvedené lze vyvodit závěr, že navrženou stavbou nedojde následně k hodnotitelné změně ekvivalentních hladin akustického tlaku dle nařízení vlády č. 272/2011 Sb., o ochraně zdraví před nepříznivými účinky hluku a vibrací, stejně tak emisí z provozu vozidel.

odpady

Během užívání stavby se předpokládá sezónní odvoz inertního materiálu zimní údržby komunikace s následným odvozem do zařízení určeného pro daný druh odpadu.

l) požadavky na kapacity veřejných sítí komunikačních vedení a elektronického komunikačního zařízení veřejné komunikační sítě

Bez požadavků.

m) předpokládaný stavební postup podle zásad organizace výstavby, věcné a časové vazby stavby, související (podmiňující, vyvolané) investice

Doba provádění se uvažuje cca 60 dnů. Předpokládaný termín zahájení v 2026.

Etapizace výstavby se nepředpokládá.

Před zahájením zemních prací budou vytyčeny trasy stávajících inženýrských sítí a provedeny kopané sondy za účelem ověření trasy a zahloubení IS. Následně budou provedeny odkopávky, hloubené vykopávky pro odvodnění a konstrukční vrstvy zpevněných ploch. Při realizaci dílčích částí budou provedeny předepsané zkoušky. Dokončovací práce budou spočívat ve zpětném vyspravení dotčených ploch do předepsaného stavu a v provedení vegetačních úprav.

Vyvolanou investicí je nutnost provedení ochrany sdělovacích kabelů v místě křížení s komunikací a v místě sjezdu k č.p. 13.

n) požadavky na předčasné užívání staveb a zkušební provoz staveb, doba jejich trvání ve vztahu k dokončení a užívání stavby

Stavbu lze užívat na základě ukončeného kolaudačního řízení, povolení předčasného užívání stavby, popř. za splnění podmínek uvedených v povolení stavby a rozhodnutích dotčených orgánů státní správy.

Vzhledem k předpokládané nutnosti zajištění přístupu a příjezdu k přilehlým nemovitostem co možná nejdříve, je možné stavbu uvést do předčasného užívání po dokončení funkčních celků stavby. O předčasné užívání je vhodné požádat příslušný stavební úřad v dostatečném předstihu v souladu s § 236 zákona č. 283/2021 Sb., stavební zákon.

Zkušební provoz charakter a rozsah stavby nevyžadují.

o) seznam výsledků zeměměřických činností podle jiného právního předpisu, které mají podle projektu výsledků zeměměřických činností vzniknout při provádění stavby

Stavba bude následně vytyčena oprávněným zeměměřičem. Podkladem pro vytyčení bude prováděcí projektová dokumentace.

B.2 Architektonické řešení

Charakter a rozsah stavby nevyžadují zvláštní požadavky na architektonické řešení. Architektonické řešení vychází z funkčních požadavků daných charakterem a významem stavby. Stavební záměr je navržen ve stávajícím uličním prostoru.

B.3 Stavebně technické a technologické řešení

B 3.1 Celková koncepce stavebně technického a technologického řešení

Navržena je **novostavba místní a účelové komunikace a novostavba parkoviště**.

S ohledem na neprůjezdnost stávající a navržené komunikace se předpokládá velmi nízká intenzita vozidlového a pěšího provozu.

Nové parkoviště s celkovou kapacitou **15-ti parkovacích stání** umožní parkování osobních automobilů. Parkoviště bude využíváno především návštěvníky hřbitova.

Pěší komunikace nejsou navrženy. Pěší provoz bude veden společně s vozidlovým v jízdním pásu komunikací.

Zpevněné plochy budou odvodněny přirozeným vsakem do podzemí.

Zpevněné plochy budou nasvětleny novými rozvody VO. Rozvody VO nejsou součástí této projektové

B.3.2 Celkové řešení podmínek přístupnosti

a) celkové řešení přístupnosti stavby, se specifikací jednotlivých částí stavby, které podléhají požadavkům na přístupnost, včetně dopadů předčasného užívání a zkušebního provozu a vlivu objektu na okolí

Stavbou jsou dotčeny požadavky přístupnosti a bezbariérového užívání staveb. Požadavky se týkají navržené pozemní komunikace, která jsou součástí veřejného prostranství.

b) popis navržených opatření - zejména přístup ke stavbě, prostory stavby a systémy určené pro užívání veřejností, zejména informační a orientační systém stavby

V současné době nejsou v zájmové části Střížova a jeho blízkosti pěší komunikace provedeny.

Pěší komunikace nejsou navrženy. Pěší provoz bude veden společně s vozidlovým v jízdním pásu komunikací.

Stavba je navržena v souladu se závaznými požadavky uvedenými v ČSN 73 4001 Přístupnost a bezbariérové užívání. Návrh splňuje požadavky pro veřejná prostranství uvedené v ČSN 73 4001 v čl. 8.1.4.

Návrh zohledňuje požadavky zejména na bezbariérový provoz a dodržení maximálních povolených sklonů.

Materiály dlažebních prvků musí splňovat specifikaci pro hmatovou dlažbu dle NV 163/2002 Sb., ČSN 73 4001, protiskluznost dle přílohy č.5 vyhlášky č. 146/2024.

Podélný sklon nepřekročí 12,5%. S ohledem na konfiguraci terénu a blízkou zastavěnost není možné navrhnout příznivější nižší sklon.

Vodící linie

Přirozenou ***vodicí linii*** bude hrana vozovky navazující na nezpevněný terén

Vyhrazená parkovací stání

Počet vyhrazených stání – viz „D.2 Výpočty“.

Na parkovištích budou vyznačena celkem **2 vyhrazená stání** pro vozidla přepravující osoby těžce

pohybově postižené.

Stavebně technický návrh vyhrazených stání respektuje požadavky ČSN 73 4001 s důrazem na podélný a příčný sklon stání (podélný sklon max. 2%, příčný sklon max. 2,5%) a bezbariérovou návaznost na komunikaci bez chodníků.

Stání bude vyznačeno vodorovným a svislým dopravním značením.

Staveniště

Realizací stavby nedojde k dotčení bezbariérové trasy. Opatření na provedení provizorních opatření na převedení pěšího provozu nejsou navržena.

c) popis dopadů na přístupnost z hlediska uplatnění závažných územně technických nebo stavebně technických důvodů nebo jiných veřejných zájmů

Stavba je navržena v souladu s předpisy bez nutnosti odchylných řešení.

Stavba nemá dopady na přístupnost z hlediska uplatnění závažných územně technických nebo stavebně technických důvodů nebo jiných veřejných zájmů

B.3.3 Zásady bezpečnosti při užívání staveb

Bez zvláštních požadavků. Stavba bude užívána v souladu s platnými předpisy, zejména v souladu se zákonem č. 13/1997 Sb. o pozemních komunikacích, ve znění pozdějších předpisů.

B.3.4 Technický popis stavby

a) popis stávajícího stavu

Dopravní obslužnost v zájmové části Střížova je zajištěna stávající neprůjezdnou veřejnou komunikací na pozemku p.č. 16/1. Na komunikaci navazuje štěrková cesta zpřístupňující RD a nezpevněná cesta směrem ke hřbitovu. Vyhrazené komunikace pro pěší nejsou provedeny. Pěší provoz je veden společně s vozidlovým.

Srážkové vody jsou v současné době odváděny přes nezpevněný terén přirozeným vsakem do podzemí.

b) popis navrženého stavebně technického a konstrukčního řešení

Navržena je **novostavba místní a účelové komunikace a novostavba parkoviště**.

S ohledem na neprůjezdnost stávající a navržené komunikace se předpokládá velmi nízká intenzita vozidlového a pěšího provozu.

Nové parkoviště s celkovou kapacitou **15-ti parkovacích stání** umožní parkování osobních automobilů. Parkoviště bude využíváno především návštěvníky hřbitova.

Pěší komunikace nejsou navrženy. Pěší provoz bude veden společně s vozidlovým v jízdním pásu komunikací.

Zpevněné plochy budou odvodněny přirozeným vsakem do podzemí.

Zpevněné plochy budou nasvětleny novými rozvody VO. Rozvody VO nejsou součástí této projektové dokumentace.

c) popis navrženého řešení vodního díla

Vodní dílo není navrženo.

B.3.5 Technologické řešení – výčet a popis technických a technologických zařízení

Technický a technologický objekt není navržen.

B.3.6 Zásady požární bezpečnosti

Stavbu komunikace lze zařadit do staveb kategorie I dle § 7 odst. 2 písmene d) vyhlášky č. 460/2021 Sb. V souladu s ustanovením § 40 odst. 1 zákona č. 133/1985 Sb., o požární ochraně, ve znění pozdějších předpisů, se státní požární dozor v rozsahu podle § 31 odst. 1 písm. b) a c) nevykonává u staveb kategorie 0, nepředstavujících zvláštní nebezpečí, ani u staveb kategorie I, představujících mírné nebezpečí.

B.3.7 Úspora energie a tepelná ochrana

Charakter a rozsah stavby se nedotýkají požadavků na úsporu energie. Pozemní stavby nejsou navrženy.

B.3.8 Hygienické požadavky na stavby, požadavky na pracovní a komunální prostředí

Vliv stavby na okolí

Po dobu výstavby dojde k mírnému zvýšení hlučnosti a prašnosti v zájmové lokalitě. Zhotovitel stavby bude tyto negativní vlivy eliminovat na co nejmenší míru škodlivosti.

Hluk, vibrace, ovzduší

Stavební záměr je navržen v dostatečné vzdálenosti od obytné zástavby. Obytnou zástavbou jsou stávající objekty využívané k rodinnému bydlení.

Komunikace bude využívána beze změny rezidenty a návštěvníky RD č.p. 13 a 14 návštěvníky hřbitova. V současné době dochází k parkování v místě nově navrženého parkoviště, tzn. že po dokončení stavby se nepředpokládá další podstatné zvýšení intenzity provozu.

S ohledem na neprůjezdnost stávající a navržené komunikace se předpokládá velmi nízká intenzita vozidlového a pěšího provozu.

S ohledem na výše uvedené lze vyvodit závěr, že navrženou stavbou nedojde následně k hodnotitelné změně ekvivalentních hladin akustického tlaku dle nařízení vlády č. 272/2011 Sb., o ochraně zdraví před nepříznivými účinky hluku a vibrací, stejně tak emisí z provozu vozidel.

B.3.9 Ochrana stavby před negativními účinky vnějšího prostředí

Stavba nevyžaduje provedení zvláštních opatření na ochranu před negativními účinky vnějšího prostředí. Opatření je řešeno materiálovým návrhem stavebních konstrukcí.

B.4 Připojení na technickou infrastrukturu

Nejsou vyžadována, ani navržena.

B.5 Dopravní řešení

a) popis dopravního řešení

Navržena je **novostavba místní a účelové komunikace a novostavba parkoviště**.

Nové parkoviště s celkovou kapacitou **15-ti parkovacích stání** umožní parkování osobních

automobilů. Parkoviště bude využíváno především návštěvníky hřbitova.

b) napojení na stávající dopravní infrastrukturu včetně napojení na stávající chodníky a pochozí plochy

Místní komunikace bude napojena na stávající veřejnou komunikaci v místě jejího ukončení na pozemku p.č. 16/1.

Stavba nevyžaduje provedení přeložek dopravní a technické infrastruktury.

c) přeložky dopravní infrastruktury

Stavba nevyžaduje provedení přeložek dopravní infrastruktury.

d) doprava v klidu včetně vyhrazených parkovacích stání a zdroje energie pro alternativní pohony

Dopravou v klidu je nově navržené parkoviště s vyhrazeným stáním.

e) pěší a cyklistické stezky

Pěší a cyklistické stezky nejsou navrženy. Pěší provoz bude veden společně s vozidlovým v jízdním pásu komunikací.

f) popis přístupnosti a bezbariérového užívání

Stavba je navržena v souladu s požadavky uvedenými v ČSN 73 4001 Přístupnost a bezbariérové užívání. Stavbu lze považovat za *bezbariérovou* splňující požadavky uvedené v ČSN 73 4001, čl. 8.1.4.

B.6 Řešení vegetace a souvisejících terénních úprav

Dotčené přilehlé nezpevněné plochy budou ohumusovány v tl. 0,1m a osety travním semenem. Vegetační úpravy nutno dokončit co možná nejdříve z důvodu zamezení vzniku půdní eroze. Pro vegetační úpravy bude použita skrývka ornice z místa stavby.

Terénní úpravy specifikované v § 8 zákona č. 283/2021 Sb., nejsou navrženy.

B.7 Popis vlivů na životní prostředí a jeho ochrana

a) vliv na životní prostředí a opatření vedoucí k minimalizaci negativních vlivů

Stavba nemá negativní vliv na životní prostředí.

Stavba se nenachází na území soustavy Natura 2000 a nemůže mít vliv na žádnou evropsky významnou lokalitu nebo ptačí oblast.

Stavba se nenachází v chráněném přírodním území, v ochranném pásmu nerostných a vodních zdrojů, ani na poddolovaném nebo v záplavovém území.

zemědělský půdní fond
Realizací stavby **dojde** k trvalému záboru pozemku p.č. 7/1 (zahrada) a 192/3 (trvalý travní porost) zahrnutých do ochrany ZPF. Rozsah záboru je minimální bez negativního vlivu na životní prostředí. Územní plán Vladislav předpokládá změnu ve využití pozemků bez ochrany ZPF.

ochrana lesa
Stavbou **nedojde** k dotčení pozemků plnících funkci lesa, ani jejich ochranného pásma.

ochrana vod
Stavba nemá podstatný vliv na kvalitu povrchových a podzemních vod. Na pláni zpevněných ploch bude osazena sorpční geotextílie zachycující ropné látky z případných úkapů vozidel z navržených dlážděných ploch.

odpady
Během užívání stavby se předpokládá sezónní odvoz inertního materiálu zimní údržby komunikace s následným odvozem do zařízení určeného pro daný druh odpadu.

hluk, vibrace, ovzduší
Stavební záměr je navržen v dostatečné vzdálenosti od obytné zástavby. Obytnou zástavbou jsou stávající objekty využívané k rodinnému bydlení.

Komunikace bude využívána beze změny rezidenty a návštěvníky RD č.p. 13 a 14 návštěvníky hřbitova. V současné době dochází k parkování v místě nově navrženého parkoviště, tzn. že po dokončení stavby se nepředpokládá další podstatné zvýšení intenzity provozu.

S ohledem na neprůjezdnost stávající a navržené komunikace se předpokládá velmi nízká intenzita vozidlového a pěšího provozu.

S ohledem na výše uvedené lze vyvodit závěr, že navrženou stavbou nedojde následně k hodnotitelné změně ekvivalentních hladin akustického tlaku dle nařízení vlády č. 272/2011 Sb., o ochraně zdraví před nepříznivými účinky hluku a vibrací, stejně tak emisí z provozu vozidel.

b) způsob plnění podmínek závazného stanoviska k posouzení vlivů provedení záměru na životní prostředí, je-li podkladem

Stavba nepodléhá posouzení dle zákona číslo 100/2001 Sb., o posuzování vlivů na životní prostředí ve znění pozdějších předpisů. Svým charakterem ani provozem nebude mít negativní vliv na zdraví osob ani na životní prostředí.

c) v případě záměrů spadajících do režimu zákona o integrované prevenci základní parametry způsobu naplnění závěrů o nejlepších dostupných technikách nebo integrované povolení, bylo-li vydáno

Stavba nespadá do režimu zákona o integrované prevenci.

B.8 Celkové vodohospodářské řešení

Vodní dílo není navrženo.

Srážkové vody budou beze změny odváděny přirozeným vsakem do podzemí. Srážkové vody ze zpevněných ploch budou odtékat na přilehlý nezpevněný terén. Stavbou nebude docházet ke koncentraci srážkových vod. Část zpevněných ploch je navržena s vodopropustným dlážděným krytem. Stavbou nedojde k nebezpečí vzniku škod na dotčených a přilehlých pozemcích odtokem srážkových vod.

B.9 Ochrana obyvatelstva

Bez požadavku. Stavba se přímo nedotýká požadavků z hlediska plnění úkolů ochrany obyvatelstva.

B.10 Zásady organizace výstavby

a) potřeby a spotřeby rozhodujících médií a hmot, jejich zajištění

Napojení zařízení staveniště na technickou infrastrukturu se nepředpokládá.
- voda – balená.
- el. energie – elektrocentrála.
- telekomunikace – mobilní telefony

b) odvodnění staveniště, převádění vody

Bez požadavku. Nepředpokládá se nutnost návrhu opatření.

c) napojení staveništ na stávající dopravní a technickou infrastrukturu, vstup a vjezd na stavbu, přístup na stavbu po dobu výstavby, popřípadě přístupové trasy

Příjezd a přístup bude po stávající neprůjezdné veřejné komunikaci na pozemku p.č. 16/1. Nová opatření nejsou navržena.

d) úpravy pro přístupnost a bezbariérové užívání

Realizací stavby nedojde k dotčení bezbariérové trasy. Opatření na provedení bezbariérových úprav nejsou navržena.

e) vliv provádění stavby na okolní stavby a pozemky včetně omezení negativních vlivů

Stavba je navržena v dostatečné vzdálenosti od současné zástavby bez nutnosti provedení zvláštních opatření na ochranu stávajících objektů. Nejbližší zástavbou jsou oplocení pozemků RD. Stavební práce v těchto místech budou prováděny šetrným způsobem vhodnou mechanizací nebo ručně omezující nebezpečí poškození staveb. Zvláštní ochrana okolí není navržena

f) ochrana okolí staveniště před negativními vlivy provádění stavby

Stavba je navržena v dostatečné vzdálenosti od současné zástavby bez nutnosti provedení zvláštních opatření na ochranu stávajících objektů. Nejbližší zástavbou jsou oplocení pozemků RD. Stavební práce v těchto místech budou prováděny šetrným způsobem vhodnou mechanizací nebo ručně omezující nebezpečí poškození staveb. Zvláštní ochrana okolí není navržena.

Staveniště bude po dobu výstavby řádně označeno a zabezpečeno. Výkopy budou zajištěny proti nebezpečí pádu osob zábradlím výšky 1,1 nebo překážkami v souladu s vyhláškou ČÚBP. Uvažuje se s osazením pevných zábran a označením staveniště výstražnou páskou.

g) požadavky na související asanace, odstraňování staveb a kácení dřevin

Staveniště nevyžaduje kácení dřevin, související provedení asanačních, ani demoličních prací.

h) maximální dočasné a trvalé zábory pro staveniště

Stavba **zařízení staveniště** se předpokládá v rozsahu **nevyžadující povolení** stavebním úřadem. V opačném případě si zajistí zhotovitel stavby vydání stavebního povolení, vč. podkladů umožňující jeho vydání.

Obvod staveniště je zakreslen ve výkresové části projektové dokumentace – „C.2 Situace KN“.

Plocha pro zařízení staveniště bude projednána a zajištěna zhotovitelem stavby. Přesné místo zařízení staveniště bude předem upřesněno a projednáno se stavebníkem. Předpokládá se využití vhodných pozemků v blízkosti stavby.

Plocha pro zařízení staveniště bude sloužit pro účely sociální a provozní.

Sociální zařízení sloužící sociálním a hygienickým potřebám pracovníků na staveništi bude vybudováno před zahájením vlastních stavebních prací, nebo okamžitě při jejich zahájení. Rozsah sociálního zařízení staveniště závisí na počtu pracovníků, pro které je budováno. Rozsah musí pokrýt dále smluvní nároky poddodavatelů, kteří zajišťují příslušné části dodávek stavby pro hlavního zhotovitele. Na staveništi, kde je méně než 20 pracovníků, je třeba minimálně zajistit vhodné místnosti pro převlékání a ukládání oděvů. Zřizování sociálního zařízení musí být v souladu s příslušnými hygienickými předpisy.

Provozní zařízení (stavební kanceláře) - slouží pro administrativní a technické vedení stavby. Vychází z počtu pracovníků, kteří se řízením stavby zabývají tak, aby bylo zajištěno nezbytně nutné zázemí pro řízení stavby. Provozní zařízení musí zajistit bezpečné uložení všech administrativních a technických prostředků pro řízení stavby (počítače, měřící zařízení) a dále drobné mechanizace, sloužící pro stavbu. V provozním a sociálním zařízení je nutno navrhnout technické zázemí pro působení stavebníka a projektanta (autorský dozor projektanta a technický dozor stavebníka, příp. další osoby, např. koordinátor BOZP), v rozsahu sjednaném smlouvou se stavebníkem.

i) produkce odpadů a druhotných surovin při stavbě

V rámci realizace stavby dojde k nakládání s těmito odpady:
17 03 02 Asfaltové směsi neuvedené pod číslem 17 03 01
17 05 04 Zemina a kamení neuvedené pod č. 17 05 03

Odpady budou uloženy do zařízení určeného pro daný druh odpadu. Při nakládání s odpady bude postupováno v souladu se zákonem č. 541/2020 Sb., zákon o odpadech.

V rámci projektové přípravy se uvažuje s uložením odpadů do zařízení IČZ CZJ00070 v k.ú. Petrůvky (14 km).

Plocha pro mezideponii materiálu pro zpětné uložení bude zajištěna zhotovitelem stavby (předpoklad v místě stavby na dotčených pozemcích).

j) bilance zemních prací podle tříd těžitelnosti nebo podle vhodnost použití, požadavky na přísun nebo deponie zemin

Stavbou dojde k nutnosti provedení hloubených vykopávek a odkopávky terénu do předepsané výškové a směrové úrovně. Přebytečný výkopek nelze uložit v místě stavby s ohledem na stávající zástavbu a hranice zájmových pozemků a bude odvezen do zařízení určeného pro daný druh odpadu.

Zatřídění zemin dle těžitelnosti se předpokládá dle ČSN 73 6133 ve třídě I. (skup. 3 dle ČSN 73 3055).

Výkopek ze stavby (zemina) bude zpětně uložen do zásypu v nezpevněných plochách (za obrubou).

Plocha pro mezideponii materiálu pro zpětné uložení bude zajištěna zhotovitelem stavby (předpoklad do 1km).

Přebytečný výkopek nelze uložit v místě stavby s ohledem na stávající zástavbu a hranice zájmových pozemků a bude odvezen do zařízení určeného pro daný druh odpadu.

k) ochrana životního prostředí při výstavbě

Stavba se nenachází na území soustavy Natura 2000 a nemůže mít vliv na žádnou evropsky významnou lokalitu nebo ptačí oblast. Stavba se nenachází v chráněném přírodním území, v ochranném pásmu nerostných a vodních zdrojů, ani na poddolovaném nebo v záplavovém území.

Nejsou navrženy zvláštní opatření na ochranu životního prostředí při výstavbě. V rámci ochrany životního prostředí budou dodrženy platné předpisy z oblasti ŽP a výše uvedené postupy výstavby.

l) požární bezpečnost a zásady bezpečnosti a ochrany zdraví při práci na staveništi

požární bezpečnost

Stavbu komunikace lze zařadit do staveb kategorie I dle § 7 odst. 2 písmene d) vyhlášky č. 460/2021 Sb. V souladu s ustanovením § 40 odst. 1 zákona č. 133/1985 Sb., o požární ochraně, ve znění pozdějších předpisů, se státní požární dozor v rozsahu podle § 31 odst. 1 písm. b) a c) nevykonává u staveb kategorie 0, nepředstavujících zvláštní nebezpečí, ani u staveb kategorie I, představujících mírné nebezpečí.

zásady BOZP

Při provádění je nutné dodržovat předpisy a vyhlášky BOZP, a to zejména zákon 309/2006 Sb., kterým se upravují další požadavky bezpečnosti a ochrany zdraví při práci v pracovněprávních vztazích a o zajištění bezpečnosti a ochrany zdraví při činnosti nebo poskytování služeb mimo pracovněprávní vztahy (zákon o zajištění dalších podmínek bezpečnosti a ochrany zdraví při práci) ve znění zákonů č. 362/2007 Sb., č. 189/2008 Sb., č. 223/2009 Sb. a č. 365/2011 Sb.

Zadavatel stavby je povinen zajistit koordinátora BOZP při realizaci stavby a zavázat všechny zhotovitele ke spolupráci s koordinátorem BOZP podle jednotlivých ustanovení zákona č. 309/2006 Sb., o zajištění dalších podmínek bezpečnosti práce a ochrany zdraví při práci.

Zadavatel stavby je povinen zajistit ***koordinátora BOZP*** pro fázi realizace stavby v případech, kdy při realizaci stavby:

a) celková předpokládaná doba trvání prací a činností je delší než 30 pracovních dnů, ve kterých budou vykonávány práce a činnosti a bude na nich pracovat současně více než 20 fyzických osob po dobu delší než 1 pracovní den, nebo
b) celkový plánovaný objem prací a činností během realizace díla přesáhne 500 pracovních dnů v přepočtu na jednu fyzickou osobu,

a dále :

c) při práci ve výšce nad 10 m
d) při montáži těžkých konstrukčně stavebních dílců
e) při práci s chemickými látkami vysoce toxického charakteru
f) při práci se zdroji ionizujících zařízení
g) při práci nad vodou či při práci v její těsné blízkosti
h) při práci v ochranném pásmu energetického vedení
i) při studnařských pracích
j) při potápěčských pracích
k) při výkopových pracích o hloubce větší než 5 m
l) při práci se zvýšeným tlakem vzduchu
m) při práci s výbušninami

V případech, kdy při realizaci stavby

n) celková předpokládaná doba trvání prací a činností je delší než 30 pracovních dnů, ve kterých budou vykonávány práce a činnosti a bude na nich pracovat současně více než 20 fyzických osob po dobu delší než 1 pracovní den, nebo
o) celkový plánovaný objem prací a činností během realizace díla přesáhne 500 pracovních dnů v přepočtu na jednu fyzickou osobu,

je zadavatel stavby povinen nejpozději do 8 dnů před předáním staveniště zhotoviteli doručit na oblastní inspektorát práce „Oznámení o zahájení prací“, jehož náležitosti stanoví přílohy č.4 Nařízení vlády č. 591/2006 Sb.

Při práci v blízkosti podzemních i nadzemních vedení a zařízení je nutné respektovat pokyny pro práci strojů a osob v blízkosti těchto objektů. Zhotovitel zajistí vyškolení pracovníků z předpisů bezpečnosti práce a technických zařízení a potřebné vybavení ochrannými prostředky. Realizací stavby nesmí dojít k zamezení přístupu k nemovitostem a příjezdu vozidel RZS a HZS.

Staveniště bude po dobu výstavby řádně označeno a zabezpečeno. Výkopy budou zajištěny proti nebezpečí pádu osob zábradlím výšky 1,1 nebo překážkami v souladu s vyhláškou ČÚBP.

Rizikové práce a činnosti:

Práce, při kterých hrozí pád z výšky nebo do volné hloubky od 1,5 až 10m

Ochranná opatření

- zajištění proti pádu osob technickou konstrukcí, nebo individuální zajištění pracovníků
- pod místem pracoviště nebudou prováděny souběžně žádné práce
- další opatření dle Nařízení vlády č. 362/2005 Sb.

Zemní práce, provádění výkopových prací

Ochranná opatření:

- provádět pažení stěn výkopů v zastavěném území již od 1,3 m, pokud jde o podmáčenou či jinak nesoudržnou zeminu, která je náchylná k sesutí, je potřeba provádět pažení stěn výkopu již v menších hloubkách
- vytyčení inženýrských sítí a prokazatelné seznámení obsluh strojů a ostatních fyzických osob s ochrannými pásmy technické infrastruktury

- určení rozmístění stavebních výkopů, zajištění stěn výkopů
- další opatření – viz Nařízení vlády č. 591/2006 Sb.

Práce spojené s montáží a demontáží těžkých konstrukčních stavebních dílů kovových, betonových, dřevěných určených pro trvalé zabudování do staveb

- Pro montážní práce musí být zpracovaný technologický postup
- Pro jeřáby, pohyblivé pracovní plošiny a ostatní zdvihací zařízení musí být zpracovány „Systémy bezpečné práce podle ČSN ISO 12480-1“
- Další opatření dle nařízení vlády č. 591/2006 Sb.

Práce vykonávané v ochranných pásmech energetických vedení, popř. zařízení technického vybavení

- zajištění ochrany před nebezpečným dotykovým napětím a v blízkosti vedení pod napětím podle ČSN 33 2000-4-41 až ČSN 33 2000-4-482, ČSN 33 2000-3, ČSN EN 61140 ed.2
- zajištění ochrany při práci na elektrických zařízeních ČSN EN 50110-1, ČSN 33 1310, ČSN 33 1500, ČSN 33 1600, ČSN 33 1610
- zajištění ochrany při práci s plynovým zařízením dle Nařízení vlády č. 406/2004 Sb., Vyhláška ČÚBP č.85/1978 Sb., ČSN 38 6405, ČSN 38 6420 a související normy ČSN EN 287-1, ČSN EN 12732, ČSN 13 480-1-5

Zemní práce prováděné protlačováním, pokud nepodléhají dozoru orgánu státní báňské správy

- při ražení protlačováním musí být zpracován technologický postup
- v blízkosti hydraulických částí stroje se nesmí zdržovat nepovolané osoby, při posunu se nesmějí v jámě vykonávat jiné práce
- další opatření dle Nařízení vlády č. 591/2006 Sb. a Vyhlášky č. 22/1989 Sb.

Souběžná práce více zhotovitelů

Ochranná opatření

- povinnost vzájemné písemné informace o rizicích a přijatých opatřeních zhotovitelů
- seznámení pracovníků o informaci o rizicích a přijatých opatřeních ostatních zhotovitelů
- další opatření dle Nařízení vlády č. 362/2005 Sb.

m) objízdné a náhradní trasy

Dopravní opatření po dobu realizace stavby jsou součástí stavby a budou zajištěny zhotovitelem stavby.

Stavbou dojde k omezení příjezdu k RD č.p. 13 a 14. Přístup bude vždy zachován. Omezení budou po dobu co možná nejkratší.

Po dobu realizace stavby je nutné zajistit přístup a příjezd vozidel HZS a RZS k přilehlým nemovitostem a současně minimalizovat dobu zamezení příjezdu po projednání s vlastníky nemovitostí. Stavební práce nutno realizovat po úsecích tak, aby byla doba omezení přístupu a příjezdu co možná nejkratší.

Značky užívané pro označení pracovního místa musí odpovídat vyhlášce č. 294/2015 Sb., ČSN EN 12899-1, ČSN EN 12966-1+A1, TP 143, TP 70, VL 6.1, VL 6.2, TP 65, 66 a 133.

Při jejich umísťování se postupuje podle TP 65 s odchylkami stanovenými v TP 66.

Značky musí být provedeny jako retroreflexní a musí splňovat vlastnosti minimálně třídy RA1 dle ČSN EN 12899-1. Rozměry značek stanoví VL 6.1 a VL 6.2 – značky základní velikosti. Není dovoleno užívat svislých značek zmenšené velikosti.

Dopravní značení bude po dobu prací udržováno ve funkčním stavu a předepsaném rozsahu, aktualizováno v souladu s postupem prací a po jejich ukončení neprodleně odstraněno.

n) zvláštní podmínky a požadavky na realizační podmínky, organizaci staveniště a provádění prací na něm

Nejsou stanoveny.

o) limity pro užití výškové mechanizace a opatření ve vztahu k vizuálnímu značení výškových překážek leteckého provozu podle jiného právního předpisu

Bez zvláštních požadavků. Při realizaci stavby nutno respektovat stávající venkovní vedení a jejich ochranná pásma.

p) předpokládaný postup výstavby v členění na etapy a časový plán

Doba provádění se uvažuje cca 60 dnů. Předpokládaný termín zahájení v 2026.

Etapizace výstavby se nepředpokládá.

Před zahájením zemních prací budou vytyčeny trasy stávajících inženýrských sítí a provedeny kopané sondy za účelem ověření trasy a zahloubení IS. Následně budou provedeny odkopávky, hloubené vykopávky pro odvodnění a konstrukční vrstvy zpevněných ploch. Při realizaci dílčích částí budou provedeny předepsané zkoušky. Dokončovací práce budou spočívat ve zpětném vyspravení dotčených ploch do předepsaného stavu a v provedení vegetačních úprav.

Podmiňující, vyvolané a související investice se nepředpokládají.

q) požadavky na postupné uvádění staveb do provozu (užívání), požadavky na průběh a způsob přípravy a realizace výstavby a další specifické požadavky

Stavba bude prováděna dodavatelsky.

Stavbu lze užívat na základě ukončeného kolaudačního řízení, povolení předčasného užívání stavby, popř. za splnění podmínek uvedených v povolení stavby a rozhodnutích dotčených orgánů státní správy.

Vzhledem k předpokládané nutnosti zajištění přístupu a příjezdu k přilehlým nemovitostem co možná nejdříve, je možné stavbu uvést do předčasného užívání po dokončení funkčních celků stavby. O předčasné užívání je vhodné požádat příslušný stavební úřad v dostatečném předstihu v souladu s § 236 zákona č. 283/2021 Sb., stavební zákon.

Zkušební provoz charakter a rozsah stavby nevyžadují.

r) dočasné stavby

Nejsou navrženy.

Stavba **zařízení staveniště** se předpokládá v rozsahu **nevyžadující povolení** stavebním úřadem. V opačném případě si zajistí zhotovitel stavby vydání stavebního povolení, vč. podkladů umožňující jeho vydání.

s) návrh fází výstavby za účelem provedení kontrolních prohlídek

- závěrečná kontrolní prohlídka

Datum : 03/2025
Vypracoval: Petr Odehnal

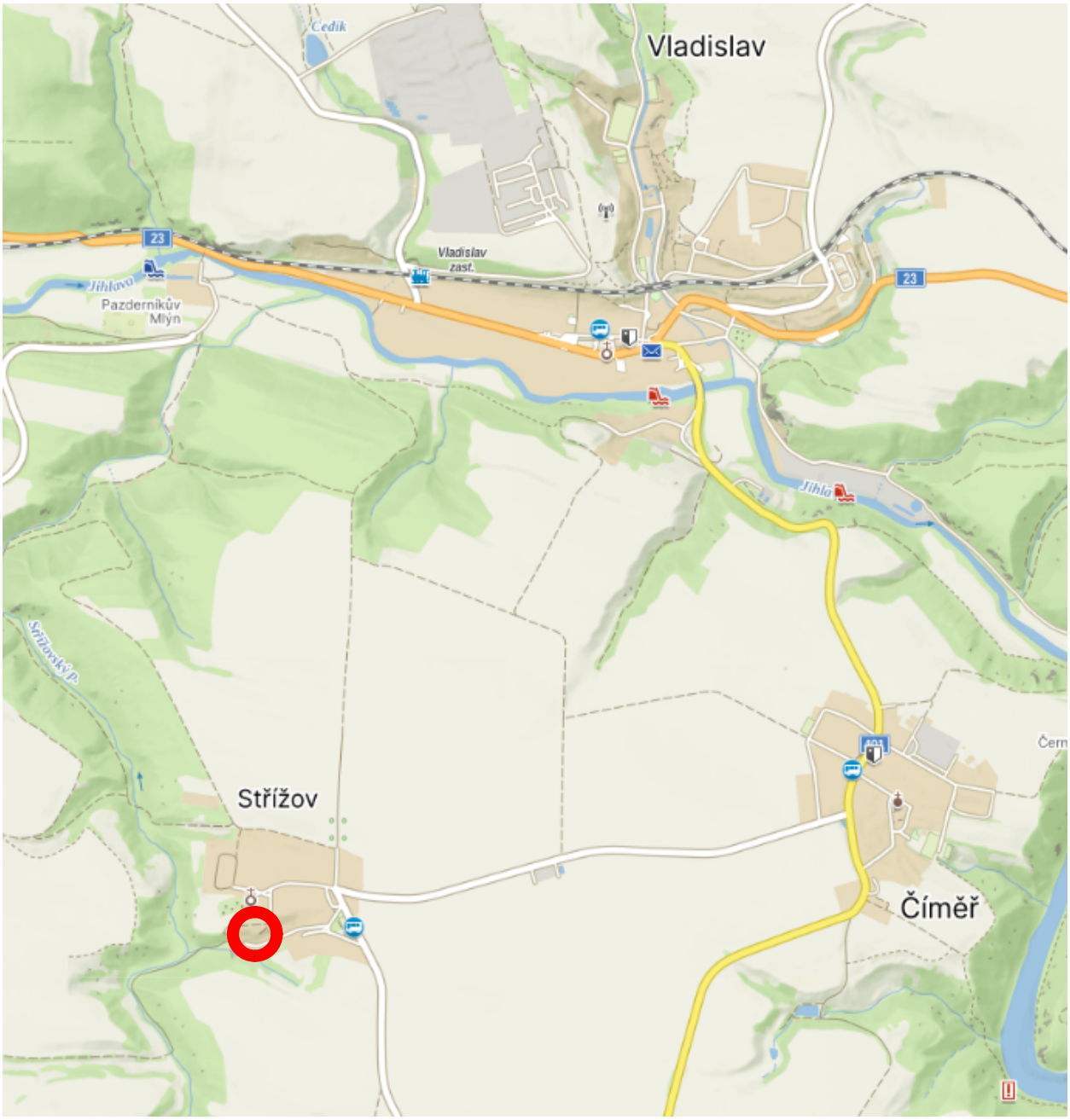

VED. PROJEKTANT	ODP. PROJEKTANT	KRESLIL
ODEHNAL PETR	ODEHNAL PETR	ODEHNAL PETR

STAVEBNÍK: **Městys Vladislav**, Vladislav 76, 675 01 Vladislav

Zpevněné plochy

"U Hřbitova"

Vladislav - STŘÍŽOV

SITUACE PŘEHLEDNÁ

ODEHNAL PROJEKT
ODEHNAL PROJEKT s.r.o.
projektová a inženýrská činnost
Zahradní 676, 679 06 Jedovnice
mob.: +420 608 462 912
e - mail: odehnal@projektbk.cz

STUPEŇ PD	**DPS**
FORMÁT	A4
DATUM	03/2025
Č. ZAKÁZKY	01/2025
MĚŘÍTKO	Č. PŘÍLOHY **C.1**

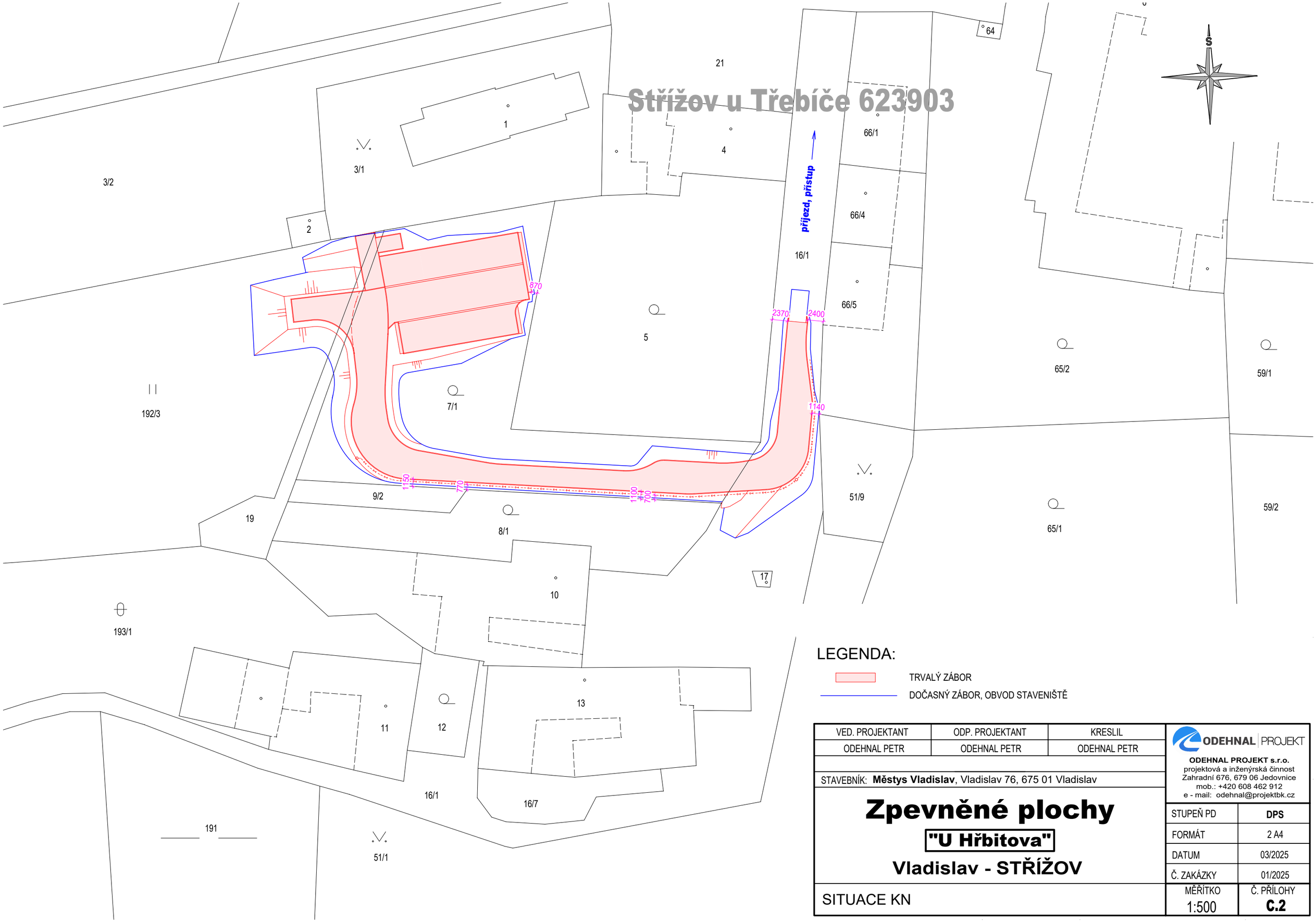

LEGENDA:

TRVALÝ ZÁBOR

DOČASNÝ ZÁBOR, OBVOD STAVENIŠTĚ

VED. PROJEKTANT	ODP. PROJEKTANT	KRESLIL
ODEHNAL PETR	ODEHNAL PETR	ODEHNAL PETR

STAVEBNÍK: **Městys Vladislav**, Vladislav 76, 675 01 Vladislav

Zpevněné plochy

"U Hřbitova"

Vladislav - STŘÍŽOV

SITUACE KN

ODEHNAL PROJEKT

ODEHNAL PROJEKT s.r.o.
projektová a inženýrská činnost
Zahradní 676, 679 06 Jedovnice
mob.: +420 608 462 912
e - mail: odehnal@projektbk.cz

STUPEŇ PD	**DPS**
FORMÁT	2 A4
DATUM	03/2025
Č. ZAKÁZKY	01/2025
MĚŘÍTKO 1:500	Č. PŘÍLOHY **C.2**

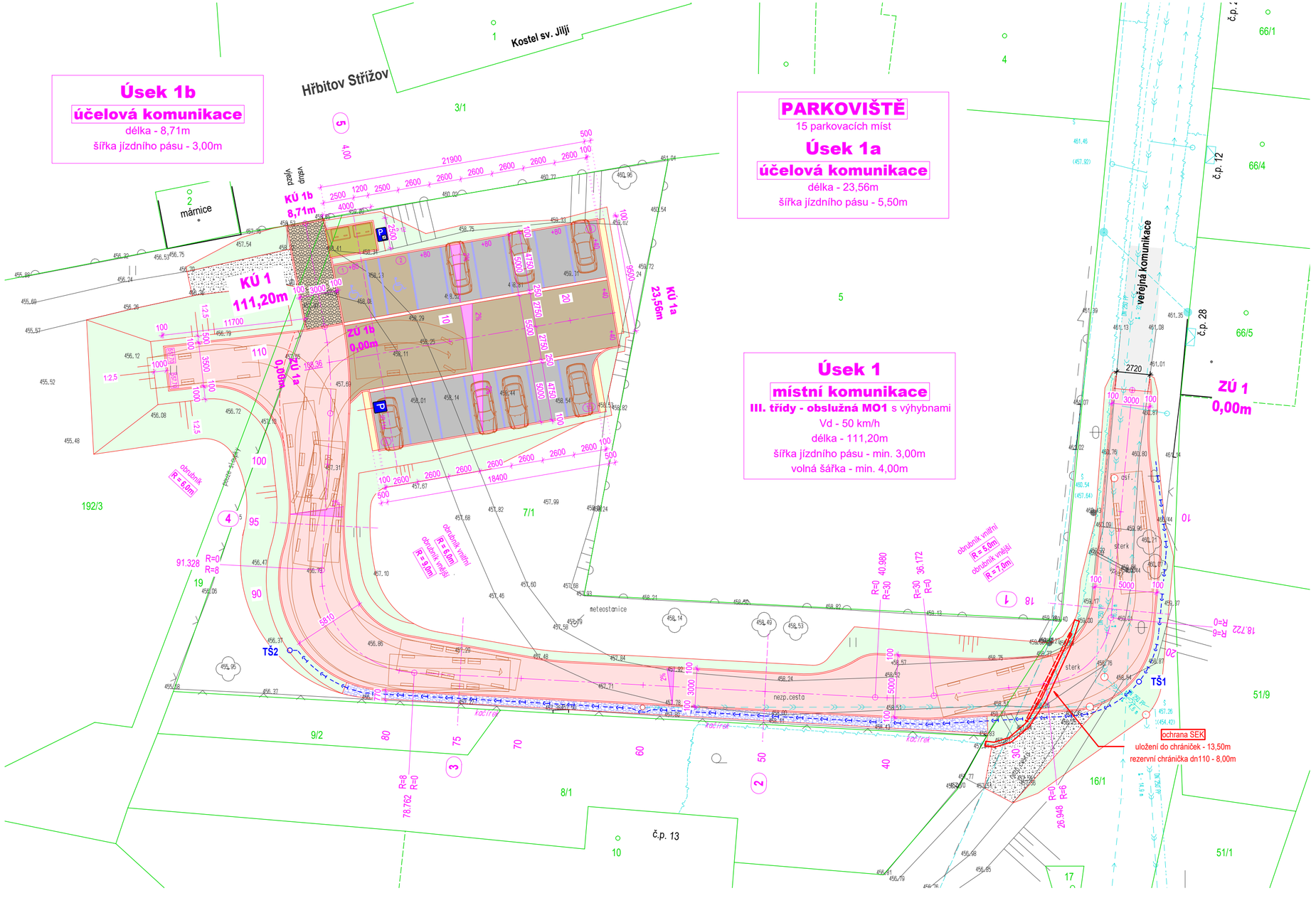

VYTYČOVACÍ BODY (S-JTSK)

označ. bodu	x	y
ZÚ1	1155351,75	643840,29
KÚ1	1155346,62	643906,39
ZÚ1a	1155349,47	643906,00
KÚ1a	1155345,44	643882,80
ZÚ1b	1155346,62	643906,39
KÚ1b	1155338,09	643907,98

LEGENDA:

Stávající

- VODOVOD
- KANALIZACE SPLAŠKOVÁ gravitační
- KANALIZACE SPLAŠKOVÁ tlaková
- VENKOVNÍ VEDENÍ NN, VO, VR
- SDĚLOVACÍ KABELY
- HRANICE POZEMKU
- KOMUNIKACE vozidlová

Návrh

- **MÍSTNÍ KOMUNIKACE - jízdní pás** - asfalt - skladba "A"
- **ÚČELOVÁ KOMUNIKACE, PARKOVIŠTĚ - vyhrazené parkovací stání** - dlažba - skladba "D1a"
- **PARKOVIŠTĚ - parkovací stání** - dlažba s distančníky - skladba "D1b"
- **ÚČELOVÁ KOMUNIKACE** - dlažba kamenná- skladba "D2"
- **PLOCHA PRO KONTEJNERY** - dlažba - skladba "D3"
- **POCHOZÍ PLOCHA krajního stání** - obrubník - skladba "D4"
- **VEGETAČNÍ ÚPRAVY** - ohumusování, osetí
- **ÚPRAVA SJEZDU** - štěrkodrť ŠD fr. 0-16mm
- **TRATIVOD**
- TŠ **TRATIVODNÍ ŠACHTA**
- **KAČÍREK** fr. 32mm, tl. 150mm

POZNÁMKA:

- INŽENÝRSKÉ SÍTĚ JSOU ZAKRESLENY INFORMATIVNĚ. PŘED ZAHÁJENÍM ZEMNÍCH PRACÍ NUTNO ZAJISTIT JEJICH VYTYČENÍ
- MATERIÁLOVÁ SPECIFIKACE DLAŽBY - viz "Technická zpráva" a "Vzorové příčné řezy"

SOUŘADNICOVÝ SYSTÉM - S-JTSK
VÝŠKOVÝ SYSTÉM - B.p.v.

VED. PROJEKTANT	ODP. PROJEKTANT	KRESLIL
ODEHNAL PETR	ODEHNAL PETR	ODEHNAL PETR

STAVEBNÍK: **Městys Vladislav**, Vladislav 76, 675 01 Vladislav

Zpevněné plochy
"U Hřbitova"
Vladislav - STŘÍŽOV

SITUACE

ODEHNAL PROJEKT
ODEHNAL PROJEKT s.r.o.
projektová a inženýrská činnost
Zahradní 676, 679 06 Jedovnice
mob.: +420 608 462 912
e - mail: odehnal@projektbk.cz

STUPEŇ PD	**DPS**
FORMÁT	3 A4
DATUM	03/2025
Č. ZAKÁZKY	01/2025
MĚŘÍTKO 1:250	Č. PŘÍLOHY **C.3**

ODEHNAL PROJEKT

ODEHNAL PROJEKT s.r.o. ***– projektová a inženýrská činnost***

D.1.1 TECHNICKÁ ZPRÁVA

Zpevněné plochy

„U Hřbitova“

Vladislav

STŘÍŽOV

BŘEZEN 2025

obsah str.

1. Popis současného stavu ... 2
2. Popis navrhovaného řešení ... 2
směrové vedení ... 3
výškové vedení ... 3
příčné uspořádání ... 3
příčný sklon ... 3
konstrukce zpevněných ploch ... 3
zemní těleso ... 5
obrubníky, přídlažba ... 6
zemní práce ... 6
úpravy povrchů, vegetační úpravy ... 6
osvětlení ... 6
ochrana sdělovacích kabelů SEK (CETIN a.s.) ... 6
mobiliář ... 7
3. Režim povrchových a podzemních vod, zásady odvodnění ... 7
4. Návrh dopravního značení a dopravně inženýrských opatření ... 7
5. Vztahy pozemních komunikací k ostatním objektům stavby ... 8
6. Požadavek na zpracování projektové dokumentace ... 8

1. Popis současného stavu

Dopravní obslužnost v zájmové části Střížova je zajištěna stávající neprůjezdnou veřejnou komunikací na pozemku p.č. 16/1. Na komunikaci navazuje štěrková cesta zpřístupňující RD a nezpevněná cesta směrem ke hřbitovu. Vyhrazené komunikace pro pěší nejsou provedeny. Pěší provoz je veden společně s vozidlovým.

Dotčenou pozemní komunikací je veřejně přístupná komunikace na pozemku p.č. 16/1. Stávající komunikaci lze zařadit do kategorie místních obslužných komunikací III. třídy.

Srážkové vody jsou v současné době odváděny přes nezpevněný terén přirozeným vsakem do podzemí.

2. Popis navrhovaného řešení

Navržena je **novostavba místní a účelové komunikace a novostavba parkoviště**.

S ohledem na neprůjezdnost stávající a navržené komunikace se předpokládá velmi nízká intenzita vozidlového a pěšího provozu.

Nové parkoviště s celkovou kapacitou **15-ti parkovacích stání** umožní parkování osobních automobilů. Parkoviště bude využíváno především návštěvníky hřbitova.

Pěší komunikace nejsou navrženy. Pěší provoz bude veden společně s vozidlovým v jízdním pásu komunikací.

Zpevněné plochy budou odvodněny přirozeným vsakem do podzemí.

Pozemní komunikace budou nasvětleny novými rozvody VO. Rozvody VO nejsou součástí této projektové dokumentace.

Pozemní komunikace jsou navrženy v rozsahu:

- úsek 1 – místní komunikace ..... 111,20 m
- úsek 1a – účelová komunikace ..... 23,56 m
- úsek 1b – účelová komunikace ..... 8,71 m

celkem 143,47 m

Charakter pozemních komunikací:

úsek 1

funkční skupina *dle ČSN 73 6110* ***třída*** *dle zákona č. 13/1997 Sb.* ***návrhová rychlost (km/h)***	***C - místní komunikace obslužná MO1*** ***III.*** ***30***
délka (m)	*111,20*
volná šířka (m)	*min. 4,00*
šířka jízdního pásu (m)	*min. 3,00*
charakter komunikace	*obousměrná, jednopruhová s výhybnami, neprůjezdná ukončená obratištěm*

úsek 1a

funkční skupina *dle ČSN 73 6110* ***třída*** *dle zákona č. 13/1997 Sb.* ***návrhová rychlost (km/h)***	***--*** ***--*** ***--***
délka (m)	*23,56*
volná šířka (m)	*min. 5,50*
šířka jízdního pásu (m)	*5,50*
charakter komunikace	*obousměrná, dvoupruhová, neprůjezdná účelová komunikace s parkovacími zálivy*

úsek 1b

funkční skupina *dle ČSN 73 6110* ***třída*** *dle zákona č. 13/1997 Sb.* ***návrhová rychlost (km/h)***	***--*** ***--*** ***--***
délka (m)	*8,71*
volná šířka (m)	*min. 3,20*

šířka jízdního pásu (m)	*3,00*
charakter komunikace	*účelová komunikace zajišťující přístup a občasný příjezd na hřbitov*

Místní komunikace je navržena s asfaltovým krytem. Parkovací stání budou provedena s dlážděným vodopropustným krytem (dlažba s distančníky). Dlažba vyhrazených stání a účelová komunikace budou provedeny z dlažby pravoúhlé bez distančníků. Přístupová cesta na hřbitov je navržena s krytem z kamenné dlažby. Podkladní vrstvy jsou navrženy z nestmelených materiálů.

směrové vedení

Směrové vedení respektuje zastavěnost území a hranice veřejného prostranství.

Směrové lomy jsou řešeny prostými kružnicovým oblouky.

výškové vedení

Výškové vedení je navrženo s ohledem na konfiguraci terénu, odvodnění zpevněných ploch a dodržení maximálních dovolených sklonů.

Výškové lomy jsou řešeny zaoblením parabolickými oblouky vydutými a vypuklými.

Výškové osazení obrub je patrné z výkresové části (situace, vzorové a charakteristické příčné řezy).

Povrch dlažby (přídlažby) na povodní straně **+10mm** nad úrovní obruby (přídlažby). Povrch asfaltu na povodní straně **+5mm** nad úrovní obruby

Před zahájením zemních prací (odkopávky) provede zhotovitel vytyčení nových obrub v terénu a požádá stavebníka o odsouhlasení výškového návrhu.

příčné uspořádání

Příčné uspořádání je patrné z výkresové části (situace, charakteristické příčné řezy).

Místní komunikace je navržena s šířkou jízdního pásu **3,00m** s rozšířením ve směrových obloucích. Rozšíření bude plnit funkci výhybny.

Účelová komunikace parkoviště je navržena v šířce **5,50m**. Účelová komunikace u vstupu na hřbitov je navržena v šířce **3,00m** (3,20m vč. obrub)

Kolmá parkovací stání jsou navržena v délce **5,00m** a šířce **2,60m**. vyhrazená stání v šířce **2,50m** se společnou manipulační plochou šířky 1,20m.

příčný sklon

Zpevněné plochy jsou navrženy s příčným sklonem **2%**.

V místech napojení na stávající zpevněné plochy bude příčný sklon plynule upraven vzestupnicí (sestupnicí). Nutno dodržet hodnoty výsledného sklonu **min m=0,5%.**

Pro vyhrazená stání dovolený podélný sklon **max. 2%** a příčný sklon stání **max. 2,5%.**

Zemní pláň bude vyspádována ve sklonu min. **3,0%** směrem k trativodu.

konstrukce zpevněných ploch

Krytové vrstvy zpevněných ploch jsou navrženy asfaltové a dlážděné.

Pokládka obrusné asfaltové vrstvy bude prováděna v celé šířce jízdního pásu *bez středové spáry*.

Předpokládá se nutnost osazení *separační geotextílie* na pláni – bude potvrzeno při realizaci.

Jízdní pás *místní komunikace* je navržen s asfaltovým krytem ve **skladbě „A“** odpovídající třídě dopravního zatížení VI a návrhové úrovni porušení D1, katalogový list D1-A-3-VI-PIII:

- *ACO 11+ 50/70 (ČSN EN 13108-1; ČSN 73 6121)* *40 mm*
- *spojovací postřik PS-C 0,25 kg/m² (ČSN 73 6129*
- *ACP 16+ 50/70 (ČSN EN 13108-1; ČSN 73 6121)* *60 mm*
- *mechanicky zpevněné kamenivo MZK_{GC}, fr. 0-32 mm (ČSN 73 6126-1)* *150 mm*
- *štěrkodrť $ŠD_A$ fr. 0-63 mm (ČSN 73 6126-1)* *min. 200 mm*

celkem *min. 450 mm*

Napojení na stávající živičný kryt bude provedeno zařezáním živičného krytu s následným ošetřením modifikovanou živičnou zálivkou. Napojení bude provedeno stupňovitě s přesahem 0,2m.

Účelové komunikace a parkovací stání jsou navržena s dlážděným krytem ve **skladbě „D1“** odpovídající třídě dopravního zatížení VI a návrhové úrovni porušení D1, katalogový list D1-D-3-VI-PIII:

- *dlažba betonová (ČSN 73 6131)* *80 mm*
- *kamenivo HDK fr. 4-8 mm (ČSN 73 6126-1)* *50 mm*
- *mechanicky zpevněné kamenivo MZK_{GC}, fr. 0-32 mm (ČSN 73 6126-1)* *190 mm*
- *štěrkodrť $ŠD_A$ fr. 0-63 mm (ČSN 73 6126-1)* *min. 200 mm*

celkem *min. 520 mm*

Účelové komunikace u vstupu na hřbitov je navržena s dlážděným krytem ve **skladbě „D2“** odpovídající třídě dopravního zatížení VI a návrhové úrovni porušení D1, katalogový list D1-D-3-VI-PIII:

- *dlažba kamenná - mozaika (ČSN 73 6131)* *60 mm*
- *kamenivo HDK fr. 4-8 mm (ČSN 73 6126-1)* *40 mm*
- *mechanicky zpevněné kamenivo MZK_{GC}, fr. 0-32 mm (ČSN 73 6126-1)* *190 mm*
- *štěrkodrť $ŠD_A$ fr. 0-63 mm (ČSN 73 6126-1)* *min. 200 mm*

celkem *min. 490 mm*

Plocha pro kontejnery je navržena s dlážděným krytem ve **skladbě „D3“** odpovídající návrhové úrovni porušení D2, katalogový list D2-D-1-O-PIII:

- *dlažba betonová (ČSN 73 6131)* *60 mm*
- *kamenivo HDK fr. 4-8 mm (ČSN 73 6126-1)* *40 mm*
- *štěrkodrť $ŠD_A$ fr. 0-32 mm (ČSN 73 6126-1)* *min. 200 mm*

celkem *min. 300 mm*

Pochozí plocha lemující krajní parkovací stání je navržena ve **skladbě „D4**“:

- *obrubník betonový 500/80/250 mm* *80 mm*
- *kamenivo HDK fr. 4-8 mm (ČSN 73 6126-1)* *40 mm*
- *směs stmelená cementem $SC_{8/10}$ (ČSN 73 6124-1)* *120 mm*
- *štěrkodrť $ŠD_A$ fr. 0-32 mm (ČSN 73 6126-1)* *150 mm*

celkem *390 mm*

Podkladní vrstvy budou provedeny na řádně urovnanou, vyspádovanou a zhutněnou pláň. *Pláň* musí vyhovovat minimální hodnotě modulu přetvárnosti – viz Vzorové příčné řezy (zohledňuje požadavek na zajištění míry zhutnění výše uložených konstrukčních vrstev). V případě zastižení nevhodného málo únosného podloží bude provedena výměna nebo úprava podloží – viz. *zemní těleso*.

SPECIFIKACE DLÁŽDĚNÝCH PRVKŮ:
skladba "D1":
- skladba "D1a" - jízdní pás, parkovací stání vyhrazené
dlažba betonová pravoúhlá 200/100/80mm - přírodní šedá
- skladba "D1b" - parkovací stání
*dlažba betonová s **distančníky** 200/200/80mm - černá (antracit)*

skladba "D2":
dlažba žulová – mozaika 60mm

***- skladba "D3"** - plocha pro kontejnery*
dlažba betonová pravoúhlá 200/200/60mm - přírodní šedá

Dlažební prvky se součinitelem smykového tření ≥0,6μ budou splňovat parametry uvedené v ČSN 73 6131 a TP 192.

zemní těleso

Násyp bude proveden vrstevnatý z dobře zhutnitelného materiálu hutněného po vrstvách tl. max. 0,3m s ohledem na použitý hutnící přístroj.

Ve *zpevněných* plochách bude do násypu použit materiál z místa stavby (nestmelené vrstvy bouraných ploch) a zbývající kubatura doplněna materiálem vhodným k přímému použití bez úpravy dle ČSN 73 6133 (TAB. 1) a TP 146 (kap. 5, tab. 1). – materiál bude dodán v režii zhotovitele stavby. Předpokládá se nutnost osazení geotextílie v úrovni odkopávky, mj. za účelem zajištění pojezdu stavební mechanizace po předchozím provedení spodní podkladní vrstvy násypu.

Násyp v *nezpevněných* plochách bude proveden z vytěženého materiálu (přebytečný výkopek) s mírou zhutnění (min. 95% PS) zamezující následný pokles násypu (zásypu). Chybějící kubatura bude doplněna zhutnitelným propustným inertním materiálem katalog. č.: *17 05 04 Zemina a kamení neuvedené pod č. 17 05 03* bez převažující jílovité zeminy – materiál bude dodán v režii zhotovitele stavby.

Svahy násypů budou provedeny ve sklonu min. 1:2.5. Svahy zářezů ve sklonu min. 1:2.

Projektová dokumentace uvažuje se zastižením nevhodného podloží a nutností úpravy podloží o mocnosti **0,3m** - bude ověřeno při realizaci.

Postup ověření vlastností zemního tělesa se předpokládá následovně:

1. zemní pláň
   - modul přetvárnosti statickou zatěžovací zkouškou s požadavkem $E_{def,2}$ = min. 30 MPa
   - v případě zjevného nevhodného neúnosného podloží není nutné zkoušku provádět a lze přistoupit na další úpravu a výměnu podloží dle ad2,3)

s ohledem na výsledek ad1):

2. provést úpravu podloží

Úprava podloží

Bude provedena dle ČSN EN 14227-15 a TP 94 Úprava zemin.

Zhotovitel stavby předloží objednateli ke schválení technologický předpis úpravy zeminy. Podrobný návrh bude upřesněn v průběhu realizace stavby při zahájení prací. Současně bude upřesněno dávkování pojiva v závislosti na vlhkosti zeminy.

Požadované hodnoty únosnosti CBR pro upravenou zeminu aktivní zóny budou odpovídat tab. 4 TP 94, typ odloží PIII. Návrh směsi a její průkazní zkoušky se ověří zhutňovací zkouškou dle ČSN 72 1006.

Použito bude **směsné hydraulické pojivo** v předpokládaném množství 3% s celkovým obsahem CaO+MgO >50%. Úprava pláně bude provedena zemní frézou do hloubky min. **0,2m** (bude potvrzeno „předpisem úpravy zemin“) s následným zhutněním. Počet pojezdů hutnícího mechanizmu

a typ kontrolních zkoušek bude stanoven při realizaci dle ČSN 72 1006.

obrubníky, přídlažba

Zpevněné plochy budou lemovány novými prefabrikovanými **obrubníky** z vibrolisovaného betonu třídy C 40/50. Použity budou obrubníky *chodníkové 100/10/20*.

Parkovací plochy (stání) budou od jízdního pásu odděleny **přídlažbou** z betonových prvků 50/25/10 barvy **bílé**.

zemní práce

Po provedení odkopávky nesmí docházet k zatížení podzemních inženýrských sítí pojezdy vozidly, popř. je nutné ponechat původní krytí IS nebo osadit panely.

Veškeré zemní práce budou prováděny otevřeným výkopem. Bezvýkopová technologie není navržena.

Zemní práce budou spočívat zejména v provedení odkopávky a hloubení rýh pro odvodnění (trativod) a v následném provedení vegetačních úprav.

Zatřídění zemin dle těžitelnosti se předpokládá dle ČSN 73 6133 ve třídě I. (skup. 3 dle ČSN 73 3055).

Hloubené vykopávky budou se šikmými stěnami nepažené.

Přebytečný výkopek bude odvezen k uložení do zařízení určeného pro daný druh odpadu (předpoklad do 14km). Výkopek pro zpětné použití bude uložen nebo na mezideponii (1km) – viz. soupis prací. Plocha pro mezideponii bude zajištěna v režii zhotovitele stavby a předem projednána se stavebníkem.

úpravy povrchů, vegetační úpravy

Napojení na stávající živičný kryt bude provedeno odstupňovaně se zařezáním živičného krytu s následným ošetřením modifikovanou živičnou zálivkou - viz „Vzorové příčné řezy“.

Dotčené dlážděné plochy určené ke zpětnému uložení budou šetrně vybourány s uložením krytového materiálu v místě stavby bez odvozu.

Stávající sjezdy budou vyspraveny *štěrkodrtí* fr. 0-16mm.

Za účelem zlepšení zasakování bude povodní plocha místní komunikace upravena vrstvou z *kačírku* fr. 32mm v tl. 150mm uloženým na geotextílii.

Dotčené přilehlé nezpevněné plochy budou *ohumusovány* v tl. 0,1m a osety travním semenem. Vegetační úpravy nutno dokončit co možná nejdříve z důvodu zamezení vzniku půdní eroze. Součástí stavby je skrývka ornice o mocnosti 0,15m na pozemcích zahrnutých do ochrany ZPF. Pro vegetační úpravy bude použita skrývka ornice z místa stavby.

Ornice o mocnosti 0,1m bude zpětně rozprostřena na plochách dotčených stavbou v rámci vegetačních úprav. Zbývající kubatura (přebytek) bude rozprostřena o mocnosti 0,1-0,2m na pozemcích p.č. 7/1 a 192/3 v k.ú. Střížov u Třebíče.

osvětlení

Pozemní komunikace budou nasvětleny novými rozvody VO. Rozvody VO nejsou součástí této projektové dokumentace.

ochrana sdělovacích kabelů SEK (CETIN a.s.)

Práce na kabelovém vedení budou provedeny dle podmínek uvedených ve vyjádření spol. CETIN a.s.. – viz dokladová část stavby.

Stavba předpokládá nutnost provedení ochrany sdělovacích kabelů v místě křížení s komunikací a

v místě sjezdu k č.p. 13.

Před zahájením prací budou po předchozím vytyčení správcem kabelového vedení provedeny kopané sondy za účelem ověření zahloubení stávajících sdělovacích kabelů a potvrzení rozsahu navržené ochrany sdělovacího vedení.

Ochrana bude spočívat v šetrném ručním odkopání kabelů a následném uložení do dělených chrániček se zámky a hrdly s provedením výškové úpravy trasy SEK za účelem dodržení požadovaného krytí min. 0,9m.

V souběhu bude uložena *rezervní chránička* dn110.

mobiliář

Není navržen.

3. Režim povrchových a podzemních vod, zásady odvodnění

Stavba nemá podstatný vliv na odtokové poměry v území.

Srážkové vody budou beze změny odváděny přirozeným vsakem do podzemí. Srážkové vody ze zpevněných ploch budou odtékat na přilehlý nezpevněný terén. Stavbou nebude docházet ke koncentraci srážkových vod. Část zpevněných ploch je navržena s vodopropustným dlážděným krytem. Stavbou nedojde k nebezpečí vzniku škod na dotčených a přilehlých pozemcích odtokem srážkových vod.

Na zpevněných plochách nutno dodržet minimální podélný sklon 0,5 %, popř. hodnotu výsledného sklonu povrchu **m=minim.0,5%** pro zajištění odvodnění.

Během realizace stavby se nepředpokládá zastižení hladiny spodní vody.

Trativod

Zemní pláň bude odvodněna ***trativodem*** PVC DN 125 vyústěným v nových trativodních šachtách.

Trativod bude uložen v nezámrzné hloubce s krytím min. 0,8m ve sklonu min. 0,5%.

Konce trativodu budou opatřeny *zátkou*.

Trativodní šachta – DN 400 (2 ks)

Trativodní šachty DN 400 umožní likvidaci srážkových vody zachycených trativody odvodňující zemní pláň navržených zpevněných ploch. Srážkové vody budou v místě trativodních šachet odváděny přirozeným vsakem do podzemí.

Šachta bude provedena z kanalizační trouby DN400 uložené na štěrkové lože tl. 0,2m.

Zhlaví bude opatřeno litinovým poklopem plným (tř. B 125) uloženým na prefabrikovaný betonový rám.

Materiálová specifikace:
šachetní systém bude dodán od *jednoho společného výrobce (dodavatele)*
- stěna šachty …….. PVC KG SN4 DN400, kruhová tuhost min. 4 kN/m2 (min. SN ≥4)
- poklop …….. litinový, teleskopický, tř. dopr. zatížení min. B125

Montážní práce budou prováděny dle technických pokynů dodavatele šachetního systému.

4. Návrh dopravního značení a dopravně inženýrských opatření

Dopravní opatření po dobu realizace stavby jsou součástí stavby a budou zajištěny zhotovitelem stavby.

Trvalé dopravní značení

Podmínkou pro provedení DZ je vydání povolení místní úpravy příslušným úřadem dle § 77 zákona č. 361/2000 Sb.

Svislé dopravní značení
Navrženo je svislé dopravní značení označující parkoviště a vyhrazená stání. Rozsah je patrný z přílohy.

Dopravní značení bude provedeno a osazeno dle vyhl. č. 294/2015, TP 65, TP 133. Velikost značek "zmenšená"; provedení "retroreflexní"; třída RA1 dle ČSN EN 12899-1.

Vodorovné dopravní značení
Navrženo je v místech parkovacích stání. Bude provedeno zejména dle TP 133 a musí splňovat požadavky ČSN EN 1436+A1 a musí být retroreflexní v barvě bílé. VDZ bude provedeno tenkovrstvé postřikem.

Přechodné dopravní značení

Dopravní opatření po dobu realizace stavby jsou součástí stavby a budou zajištěny zhotovitelem stavby.

Stavbou dojde k omezení příjezdu k RD č.p. 13 a 14. Přístup bude vždy zachován. Omezení budou po dobu co možná nejkratší.

Po dobu realizace stavby je nutné zajistit přístup a příjezd vozidel HZS a RZS k přilehlým nemovitostem a současně minimalizovat dobu zamezení příjezdu po projednání s vlastníky nemovitostí. Stavební práce nutno realizovat po úsecích tak, aby byla doba omezení přístupu a příjezdu co možná nejkratší.

Značky užívané pro označení pracovního místa musí odpovídat vyhlášce č. 294/2015 Sb., ČSN EN 12899-1, ČSN EN 12966-1+A1, TP 143, TP 70, VL 6.1, VL 6.2, TP 65, 66 a 133.

Při jejich umísťování se postupuje podle TP 65 s odchylkami stanovenými v TP 66.

Značky musí být provedeny jako retroreflexní a musí splňovat vlastnosti minimálně třídy RA1 dle ČSN EN 12899-1. Rozměry značek stanoví VL 6.1 a VL 6.2 – značky základní velikosti. Není dovoleno užívat svislých značek zmenšené velikosti.

Dopravní značení bude po dobu prací udržováno ve funkčním stavu a předepsaném rozsahu, aktualizováno v souladu s postupem prací a po jejich ukončení neprodleně odstraněno.

5. Vztahy pozemních komunikací k ostatním objektům stavby

Nejsou

6. Požadavek na zpracování projektové dokumentace

Bez požadavku.

Datum : 03/2025
Vypracoval: Petr Odehnal

Úsek 1

místní komunikace

SKLONOVÉ POMĚRY
MĚŘÍTKA X / Y 1:200 / 1:100
LEGENDA TYPŮ ČAR
TERÉN
NIVELETA
KONSTRUKCE KOMUNIKACE

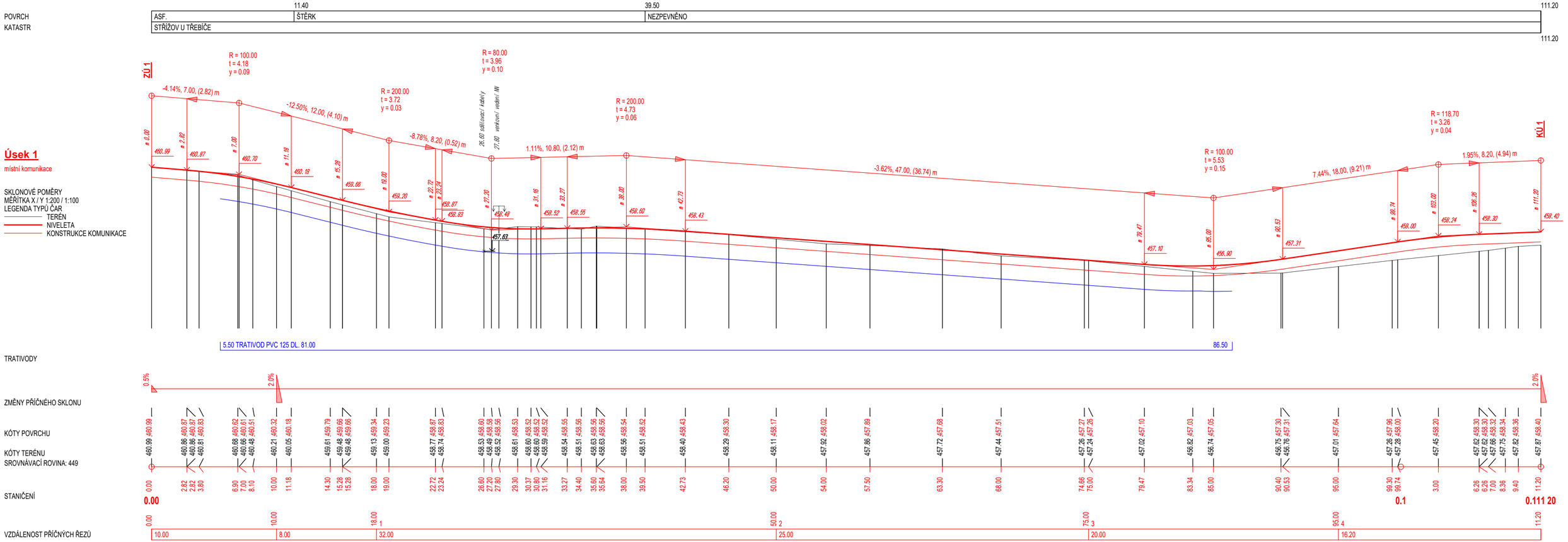

VED. PROJEKTANT	ODP. PROJEKTANT	KRESLIL
ODEHNAL PETR	ODEHNAL PETR	ODEHNAL PETR

STAVEBNÍK: **Městys Vladislav**, Vladislav 76, 675 01 Vladislav

Zpevněné plochy

"U Hřbitova"

Vladislav - STŘÍŽOV

PODÉLNÝ PROFIL - úsek 1

ODEHNAL PROJEKT
ODEHNAL PROJEKT s.r.o.
projektová a inženýrská činnost
Zahradní 676, 679 06 Jedovnice
mob.: +420 608 462 912
e - mail: odehnal@projektbk.cz

STUPEŇ PD	DPS
FORMÁT	4 A4
DATUM	03/2025
Č. ZAKÁZKY	01/2025
MĚŘÍTKO	1:200/100
Č. PŘÍLOHY	D.1.2.1a

		23.56
POVRCH	NEZPEVNĚNO	
KATASTR	STŘÍŽOV U TŘEBÍČE	
		23.56

Úsek 1a

účelová komunikace - parkoviště

SKLONOVÉ POMĚRY
MĚŘÍTKA X / Y 1:500 / 1:100
LEGENDA TYPŮ ČAR
TERÉN
NIVELETA
KONSTRUKCE KOMUNIKACE

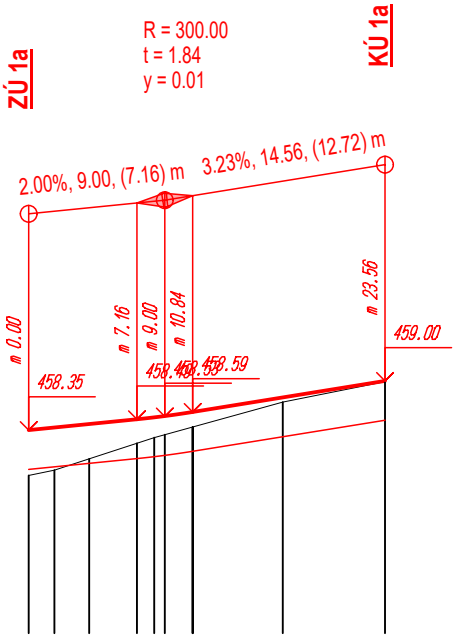

ZMĚNY PŘÍČNÉHO SKLONU

KÓTY POVRCHU

KÓTY TERÉNU
SROVNÁVACÍ ROVINA: 451

STANIČENÍ

VZDÁLENOST PŘÍČNÝCH ŘEZŮ

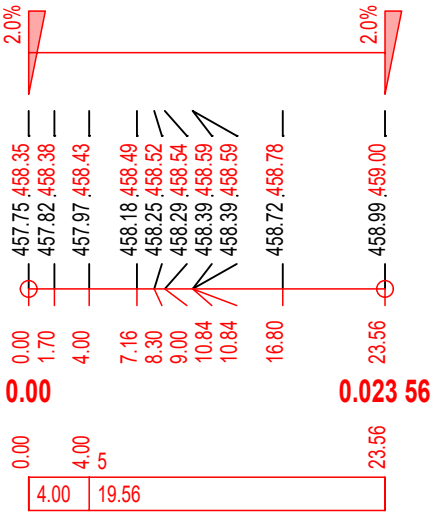

VED. PROJEKTANT	ODP. PROJEKTANT	KRESLIL
ODEHNAL PETR	ODEHNAL PETR	ODEHNAL PETR

STAVEBNÍK: **Městys Vladislav**, Vladislav 76, 675 01 Vladislav

Zpevněné plochy

"U Hřbitova"

Vladislav - STŘÍŽOV

PODÉLNÝ PROFIL - úsek 1a

ODEHNAL PROJEKT
ODEHNAL PROJEKT s.r.o.
projektová a inženýrská činnost
Zahradní 676, 679 06 Jedovnice
mob.: +420 608 462 912
e - mail: odehnal@projektbk.cz

STUPEŇ PD	**DPS**
FORMÁT	A4
DATUM	03/2025
Č. ZAKÁZKY	01/2025
MĚŘÍTKO 1:500/100	Č. PŘÍLOHY **D.1.2.1b**

POVRCH

KATASTR

8.71

NEZPEVNĚNO

STŘÍŽOV U TŘEBÍČE

Úsek 1b

účelová komunikace

ZÚ 1b

KÚ 1b

SKLONOVÉ POMĚRY
MĚŘÍTKA X / Y 1:500 / 1:100
LEGENDA TYPŮ ČAR

TERÉN

NIVELETA

KONSTRUKCE KOMUNIKACE

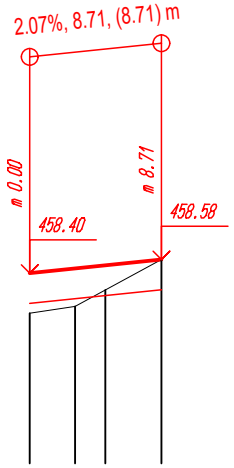

ZMĚNY PŘÍČNÉHO SKLONU

KÓTY POVRCHU

KÓTY TERÉNU
SROVNÁVACÍ ROVINA: 451

STANIČENÍ

VZDÁLENOST PŘÍČNÝCH ŘEZŮ

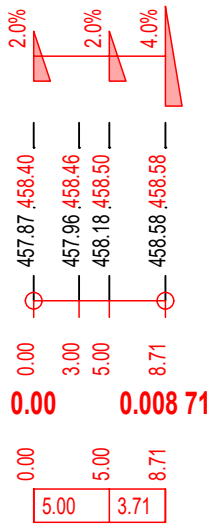

VED. PROJEKTANT	ODP. PROJEKTANT	KRESLIL
ODEHNAL PETR	ODEHNAL PETR	ODEHNAL PETR

STAVEBNÍK: **Městys Vladislav**, Vladislav 76, 675 01 Vladislav

Zpevněné plochy

"U Hřbitova"

Vladislav - STŘÍŽOV

PODÉLNÝ PROFIL - úsek 1b

ODEHNAL PROJEKT

ODEHNAL PROJEKT s.r.o.
projektová a inženýrská činnost
Zahradní 676, 679 06 Jedovnice
mob.: +420 608 462 912
e - mail: odehnal@projektbk.cz

STUPEŇ PD	**DPS**
FORMÁT	A4
DATUM	03/2025
Č. ZAKÁZKY	01/2025
MĚŘÍTKO 1:500/100	Č. PŘÍLOHY **D.1.2.1c**

D.2 Výpočty

A) Hydrotechnický výpočet

Srážkové vody budou odváděny přirozeným vsakem do podzemí na předmětných pozemcích stavby. Pro výpočet se uvažuje intenzita dešťových srážek 170 l/s.ha (Třebíč) s dobou trvání deště 15 minut a periodicitou 0,5.

Množství srážkových vod odváděných vsakem do podzemí:

Q_r …….. *maximální odtok dešťových vod (ČSN 75 6101)*

asfalt *dl. plochy* *dl. vodopropustná*

Q_r =(0,9*170*0,053) + (0,6*170*0,007) + (0,4*170*0,028) = **10,7 l/s**

B) Výpočet počtu parkovacích stání dle přílohy č.1 a 2 vyhlášky č. 146/2024

Parkoviště je navrženo pro návštěvníky hřbitova (0,18 ha).

Počet parkovacích stání:

- krátkodobá …….. 14 stání
- dlouhodobá ……. 1 stání

celkem ……**15 parkovacích stání**

Počet vyhrazených stání dle přílohy č.2 vyhlášky č. 146/2024 pro vozidla přepravující osobu těžce zdravotně postiženou:

- krátkodobá …….. 14 stání = *1 vyhrazené stání*

S ohledem na využití parkování pro návštěvníky hřbitova jsou navržena **2 vyhrazená stání**.

Datum : 03/2025
Vypracoval: Petr Odehnal

ODEHNAL Petr, Zahradní 676, 679 06 Jedovnice, tel. 608 462 912, e-mail: p.oda@seznam.cz

skladba "A"
násyp

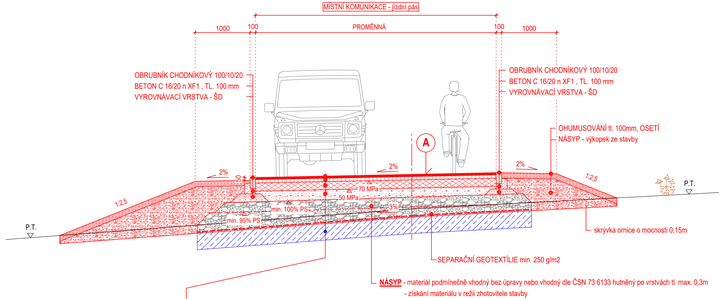

D1-A-3-VI-PIII

- ACO 11+ 50/70 (ČSN EN 13108-1; ČSN 73 6121) ..... 40 mm
- POSTŘIK SPOJOVACÍ PS-C; 0,25 kg/m2 (ČSN 73 6129)
- ACP 16+ 50/70 (ČSN EN 13108-1; ČSN 73 6121) ..... 60 mm
- MECHANICKY ZPEVNĚNÉ KAMENIVO MZKcc, fr. 0-32mm (ČSN 73 6126-1) ..... 150 mm
- ŠTĚRKODRŤ ŠDa fr. 0-63 mm (ČSN 73 6126-1) ..... min. 200 mm
- SEPARAČNÍ GEOTEXTÍLIE min. 250 g/m²

CELKEM min. 450 mm

- ÚPRAVA PODLOŽÍ VÁPNĚNÍM ..... 300 mm*

skladba "D1a", "D1b", "D1c"
parkoviště

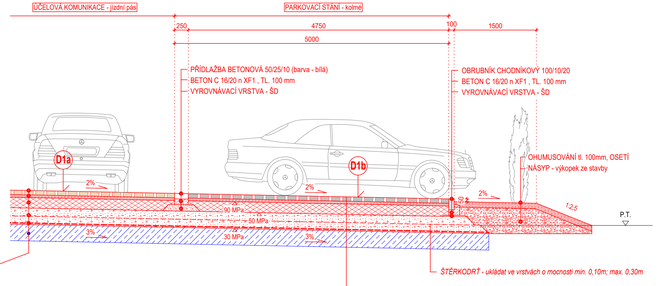

D1-D-3-VI-PIII

- DLAŽBA BETONOVÁ pravoúhlá (ČSN 73 6131) ..... 80 mm
- KAMENIVO DRCENÉ HDK, fr. 4-8 mm (ČSN 73 6126-1) ..... 50 mm
- MECHANICKY ZPEVNĚNÉ KAMENIVO MZKcc, fr. 0-32mm (ČSN 73 6126-1) ..... 190 mm
- ŠTĚRKODRŤ ŠDa, fr. 0-63 mm (ČSN 73 6126-1) ..... min. 200 mm
- SEPARAČNÍ GEOTEXTÍLIE min. 250 g/m²

CELKEM min. 520 mm

- ÚPRAVA PODLOŽÍ VÁPNĚNÍM ..... 300 mm*

D1-D-3-VI-PIII

- DLAŽBA BETONOVÁ vodopropustná s distančníky (ČSN 73 6131) ..... 80 mm
- KAMENIVO DRCENÉ HDK, fr. 4-8 mm (ČSN 73 6126-1) ..... 50 mm
- MECHANICKY ZPEVNĚNÉ KAMENIVO MZKcc, fr. 0-32mm (ČSN 73 6126-1) ..... 190 mm
- ŠTĚRKODRŤ ŠDa, fr. 0-63 mm (ČSN 73 6126-1) ..... min. 200 mm
- SEPARAČNÍ GEOTEXTÍLIE min. 250 g/m²

CELKEM min. 520 mm

- ÚPRAVA PODLOŽÍ VÁPNĚNÍM ..... 300 mm*

skladba "D2"
účelová komunikace

skladba "D3"
plocha pro kontejnery

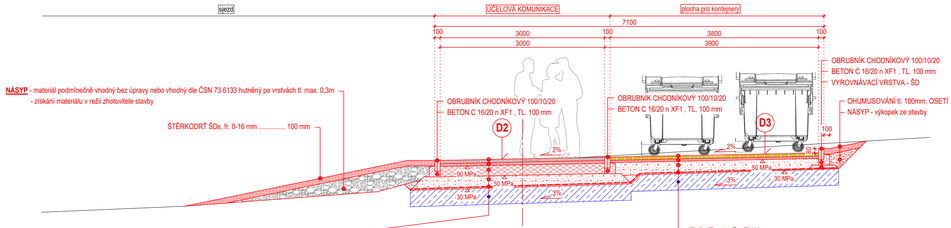

D1-D-3-VI-PIII

- DLAŽBA KAMENNÁ - mozaika (ČSN 73 6131) ..... 60 mm
- KAMENIVO DRCENÉ HDK, fr. 4-8 mm (ČSN 73 6126-1) ..... 40 mm
- MECHANICKY ZPEVNĚNÉ KAMENIVO MZKcc, fr. 0-32mm (ČSN 73 6126-1) ..... 190 mm
- ŠTĚRKODRŤ ŠDa, fr. 0-63 mm (ČSN 73 6126-1) ..... min. 200 mm
- SEPARAČNÍ GEOTEXTÍLIE min. 250 g/m²

CELKEM min. 490 mm

- ÚPRAVA PODLOŽÍ VÁPNĚNÍM ..... 300 mm*

D2-D-1-O-PIII

- DLAŽBA BETONOVÁ (ČSN 73 6131) ..... 60 mm
- KAMENIVO DRCENÉ HDK, fr. 4-8 mm (ČSN 73 6126-1) ..... 40 mm
- ŠTĚRKODRŤ ŠDa, fr. 0-63 mm (ČSN 73 6126-1) ..... min. 200 mm
- SEPARAČNÍ GEOTEXTÍLIE min. 250 g/m²

CELKEM min. 300 mm

- ÚPRAVA PODLOŽÍ VÁPNĚNÍM ..... 300 mm*

skladba "A"
zářez, trativod

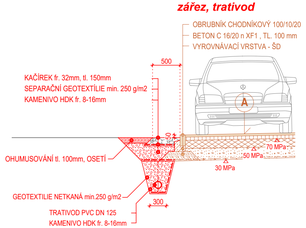

skladba "D4"
pochozí plocha krajního stání

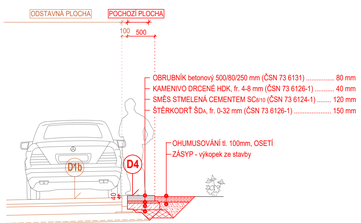

Napojení na stávající živič. vozovku

SPECIFIKACE BETONOVÝCH DLÁŽDĚNÝCH PRVKŮ:

- skladba "D1a" ..... dlažba betonová 200/100/80mm betonová pravoúhlá - přírodní šedá
- skladba "D1b" ..... dlažba betonová 200/200/80mm betonová vodopropustná s distančníky - černá (antracit)
- skladba "D2" ..... dlažba kamenná - mozaika
- skladba "D3" ..... dlažba betonová 200/200/60mm betonová pravoúhlá - přírodní šedá

POZNÁMKA:

- * PŘEDPOKLÁDÁ SE ZASTÍŽENÍ NEÚNOSNÉHO PODLOŽÍ A NUTNOST ÚPRAVY PODLOŽÍ - viz. Technická zpráva (bude ověřeno při realizaci stavby)
- ÚPRAVU PODLOŽÍ NEPROVÁDĚT V OCHRANNÉM PÁSMU KABELOVÝCH VEDENÍ
- POVRCH DLAŽBY (PŘÍDLAŽBY) NA POVODNÍ STRANĚ +10mm NAD ÚROVNÍ OBRUBY (PŘÍDLAŽBY)
- POVRCH ASFALTU NA POVODNÍ STRANĚ +5mm NAD ÚROVNÍ OBRUBY

VED. PROJEKTANT	ODP. PROJEKTANT	KRESLIL
ODEHNAL PETR	ODEHNAL PETR	ODEHNAL PETR

ODEHNAL PROJEKT s.r.o.
projektová a inženýrská činnost
Zahradní 676, 679 06 Jedovnice
mob.: +420 606 462 912
e - mail: odehnal@projektbk.cz

STAVEBNÍK: **Městys Vladislav**, Vladislav 76, 675 01 Vladislav

Zpevněné plochy
"U Hřbitova"
Vladislav - STŘÍŽOV

VZOROVÉ PŘÍČNÉ ŘEZY

STUPEŇ PD	DPS
FORMÁT	5 A4
DATUM	03/2025
Č. ZAKÁZKY	01/2025
MĚŘÍTKO 1:50	Č. PŘÍLOHY D.1.2.2

1
18,00m

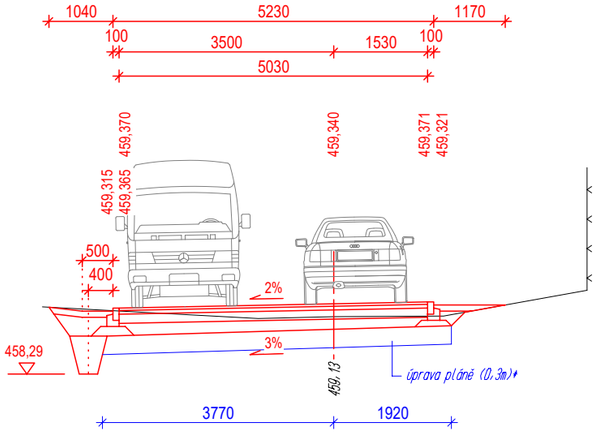

4
95,00m

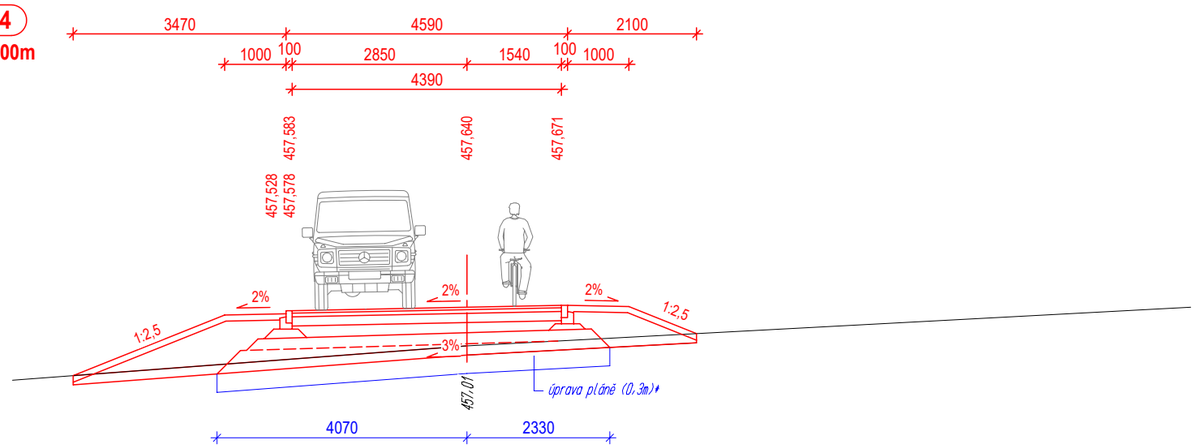

2
50,00m

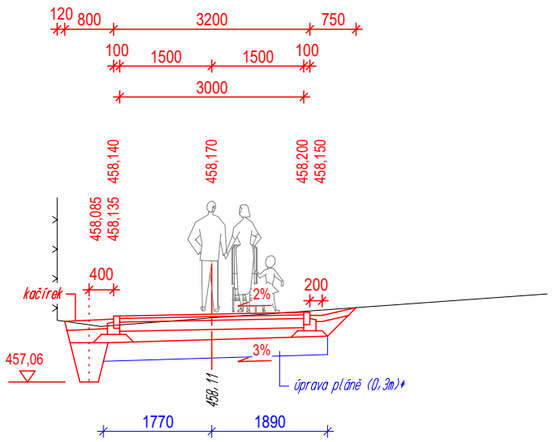

5
4,00m

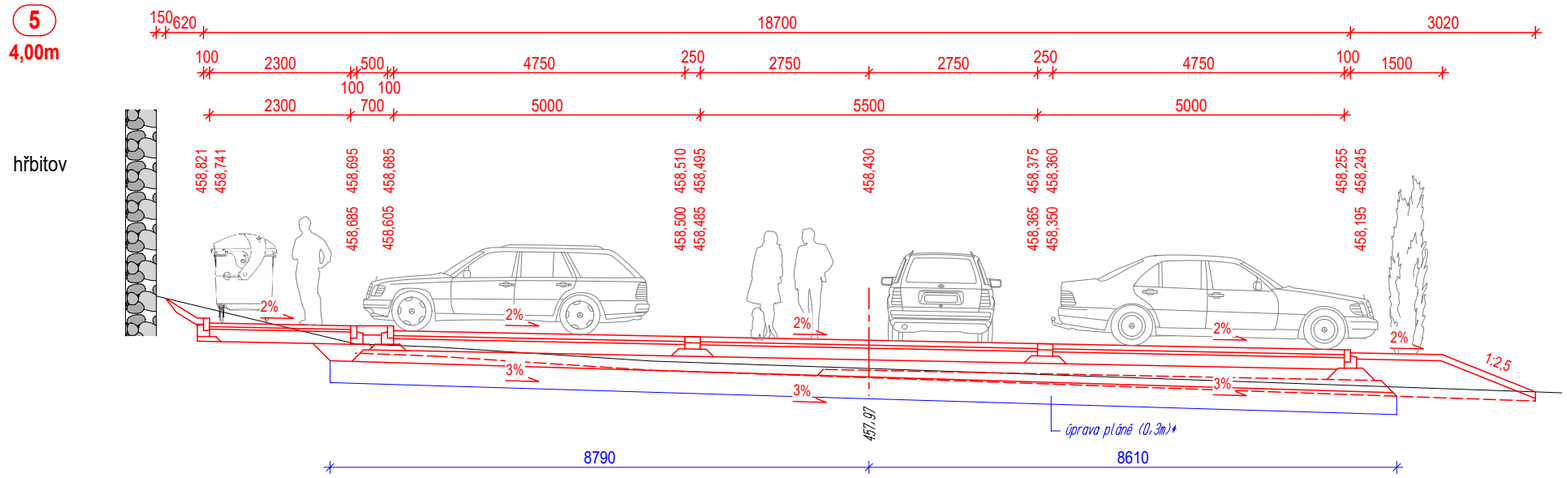

3
75,00m

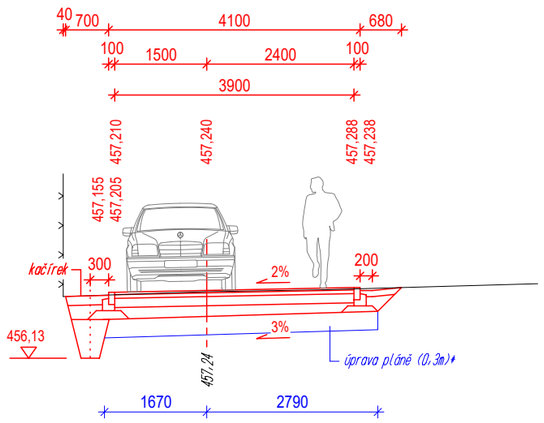

POZNÁMKA:

- PŘEDPOKLÁDÁ SE ZASTIŽENÍ NEÚNOSNÉHO PODLOŽÍ A NUTNOST ÚPRAVY PODLOŽÍ - viz. Technická zpráva (bude ověřeno při realizaci stavby)
- ÚPRAVU PODLOŽÍ NEPROVÁDĚT V OCHRANNÉM PÁSMU PLYNOVODU A KABELOVÝCH VEDENÍ
- DLAŽBU NA POVODNÍ STRANĚ PROVÉST PO DOHUTNĚNÍ +10mm NAD ÚROVEŇ OBRUBY (PŘÍDLAŽBY)
- ASFLAT NA POVODNÍ STRANĚ PROVÉST PO DOHUTNĚNÍ +5mm NAD ÚROVEŇ OBRUBY

VED. PROJEKTANT	ODP. PROJEKTANT	KRESLIL
ODEHNAL PETR	ODEHNAL PETR	ODEHNAL PETR

STAVEBNÍK: **Městys Vladislav**, Vladislav 76, 675 01 Vladislav

Zpevněné plochy

"U Hřbitova"

Vladislav - STŘÍŽOV

CHRAKTERISTICKÉ PŘÍČNÉ ŘEZY

ODEHNAL PROJEKT
ODEHNAL PROJEKT s.r.o.
projektová a inženýrská činnost
Zahradní 676, 679 06 Jedovnice
mob.: +420 608 462 912
e - mail: odehnal@projektbk.cz

STUPEŇ PD	**DPS**
FORMÁT	2 A4
DATUM	03/2025
Č. ZAKÁZKY	01/2025
MĚŘÍTKO 1:100	Č. PŘÍLOHY **D.1.2.3**

D.3 Požárně bezpečnostní řešení

Pozemní komunikace

Stavbu komunikace lze zařadit do staveb kategorie I dle § 7 odst. 2 písmene d) vyhlášky č. 460/2021 Sb. V souladu s ustanovením § 40 odst. 1 zákona č. 133/1985 Sb., o požární ochraně, ve znění pozdějších předpisů, se státní požární dozor v rozsahu podle § 31 odst. 1 písm. b) a c) nevykonává u staveb kategorie 0, nepředstavujících zvláštní nebezpečí, ani u staveb kategorie I, představujících mírné nebezpečí.

Požadavky požární ochrany se týkají *komunikačního řešení*. Návrh respektuje požadavky dané zejména vyhláškou č. 23/2008 Sb., o technických podmínkách požární ochrany staveb, ve znění pozdějších předpisů.

Stavbou nedojde k dotčení-změně stávajících venkovních zdrojů požární vody – hydrantů. Po dobu realizace stavby nutno vždy zajistit přístup k nemovitostem a příjezd vozidel HZS.

Charakter pozemních komunikací:

úsek 1

funkční skupina *dle ČSN 73 6110* ***třída*** *dle zákona č. 13/1997 Sb.* ***návrhová rychlost (km/h)***	***C - místní komunikace obslužná MO1*** ***III.*** ***30***
délka (m)	*111,20*
volná šířka (m)	*min. 4,00*
šířka jízdního pásu (m)	*min. 3,00*
charakter komunikace	*obousměrná, jednopruhová s výhybnami, neprůjezdná ukončená obratištěm*

Obratiště
Rozměry obratiště splňují požadavky dané vyhláškou č.268/2011 Sb. (příloha 3, bod 3.) umožňující otočení vozidla HZS. Obratiště tvaru „T“ je navrženo v šířce min. 4,50m a s délkou ramen ≥10m od osy jednopruhové příjezdové komunikace.

Konstrukce komunikace odpovídá třídě dopravního zatížení VI a návrhové úrovni porušení D1 a umožní pojezd také těžkých nákladních vozidel a vyhovuje požadavku minimálního nápravového tlaku 100 kN/m^2. Komunikace je navržena s živičným krytem uloženým na podkladní nestmelené vrstvy.

Minimální průjezdná výška na komunikaci bude zajištěna bez nutnosti návrhu nových opatření.

Datum : 03/2025
Vypracoval: Petr Odehnal

VZOROVÁ TRATIVODNÍ ŠACHTA

plastová

DN 400

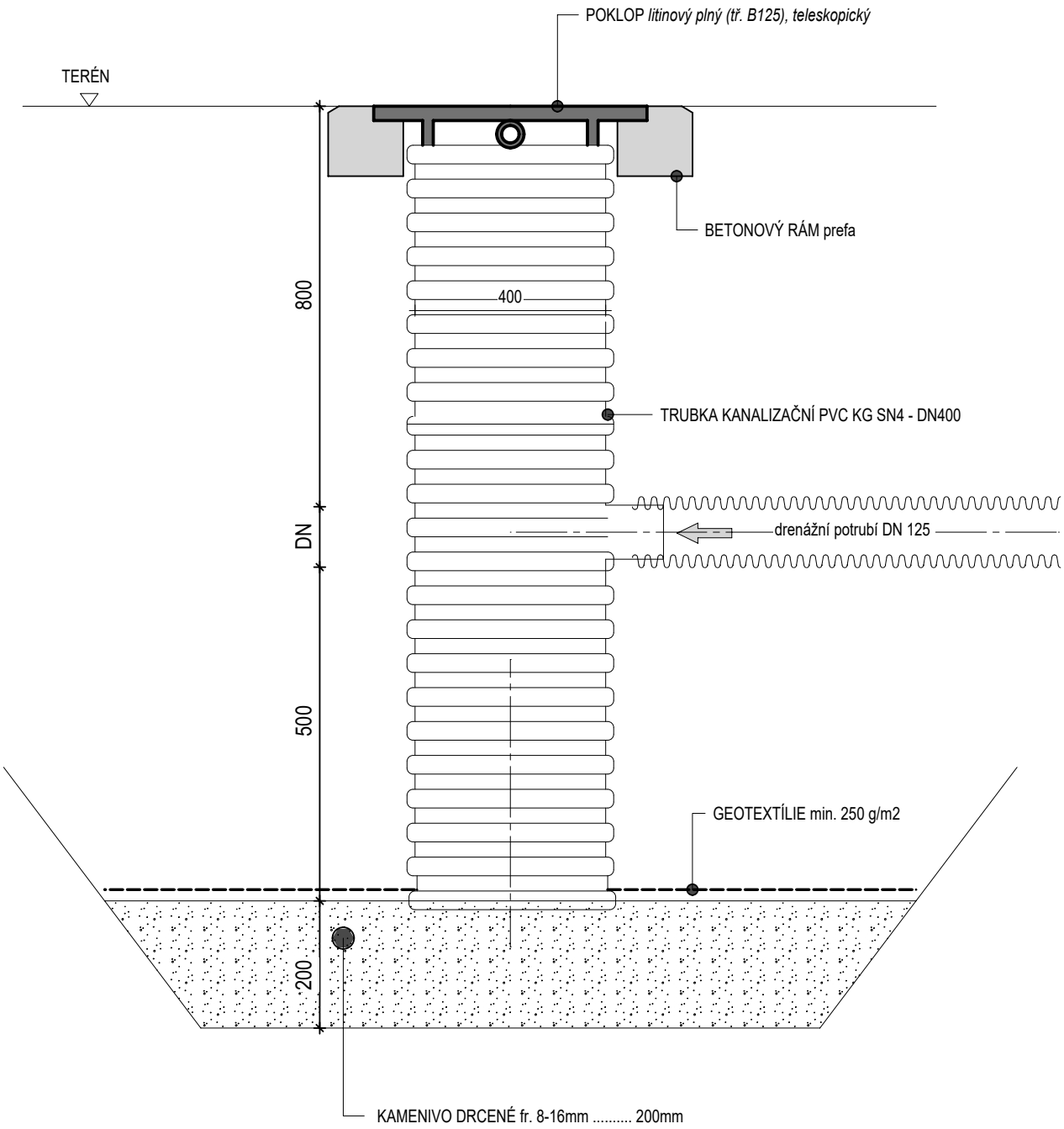

VED. PROJEKTANT	ODP. PROJEKTANT	KRESLIL
ODEHNAL PETR	ODEHNAL PETR	ODEHNAL PETR

STAVEBNÍK: **Městys Vladislav**, Vladislav 76, 675 01 Vladislav

Zpevněné plochy

"U Hřbitova"

Vladislav - STŘÍŽOV

VZOROVÁ TRATIVODNÍ ŠACHTA

ODEHNAL PROJEKT

ODEHNAL PROJEKT s.r.o.
projektová a inženýrská činnost
Zahradní 676, 679 06 Jedovnice
mob.: +420 608 462 912
e - mail: odehnal@projektbk.cz

STUPEŇ PD	**DPS**
FORMÁT	A4
DATUM	03/2025
Č. ZAKÁZKY	01/2025
MĚŘÍTKO 1:10	Č. PŘÍLOHY **D.1.2.4**

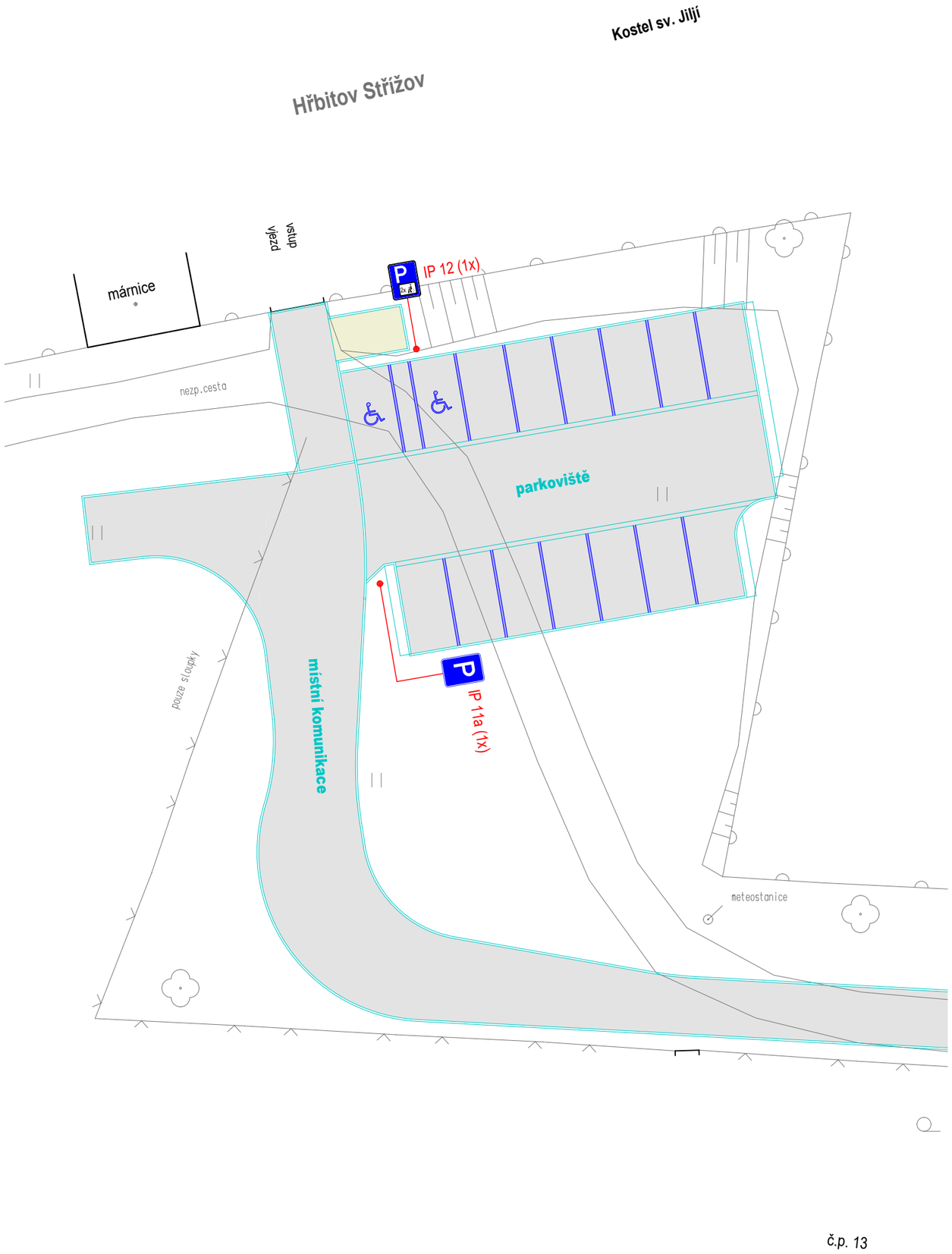

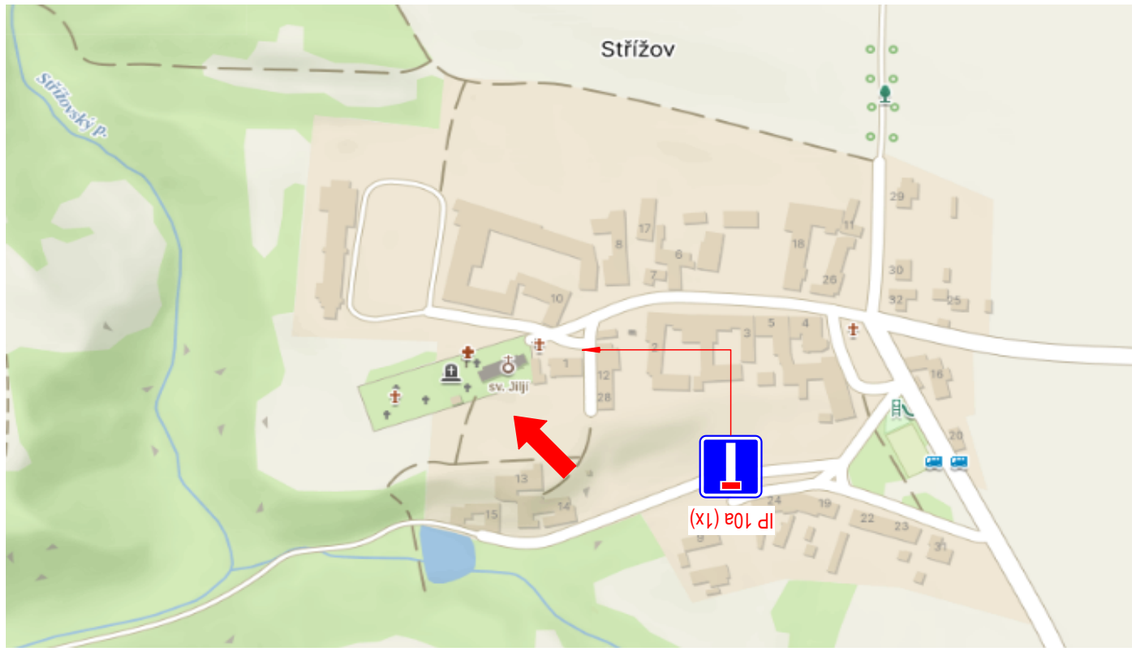

NÁVRH

svislé DZ

IP 11a (1x)

IP 10a (1x)

IP 12 (1x)

vodorovné DZ - barva bílá

symbol 225 (2x)

V 10b (14x 4,75/0,125m)

POZNÁMKA

- podmínkou pro provedení DZ je vydání povolení místní úpravy příslušným úřadem dle § 77 zákona č. 361/2000 Sb.
- provedení a umístění dle vyhl. č. 294/2015 Sb., TP 65 a TP 133
- velikost značek "zmenšená"; provedení "retroreflexní"; třída RA1 dle ČSN EN 12899-1

VED. PROJEKTANT	ODP. PROJEKTANT	KRESLIL
ODEHNAL PETR	ODEHNAL PETR	ODEHNAL PETR

STAVEBNÍK: **Městys Vladislav**, Vladislav 76, 675 01 Vladislav

Zpevněné plochy

"U Hřbitova"

Vladislav - STŘÍŽOV

DOPRAVNÍ ZNAČENÍ - trvalé

ODEHNAL PROJEKT
ODEHNAL PROJEKT s.r.o.
projektová a inženýrská činnost
Zahradní 676, 679 06 Jedovnice
mob.: +420 608 462 912
e - mail: odehnal@projektbk.cz

STUPEŇ PD	**DPS**
FORMÁT	2 A4
DATUM	03/2025
Č. ZAKÁZKY	01/2025
MĚŘÍTKO	1:500
Č. PŘÍLOHY	**D.1.2.5**

TABULKA OBRUBNÍKŮ A PŘÍDLAŽBY

POPIS	POČET ks
OBRUBNÍK CHODNÍKOVÝ 100/10/20	339
PŘÍDLAŽBA 50/25/10 (bílá)	84

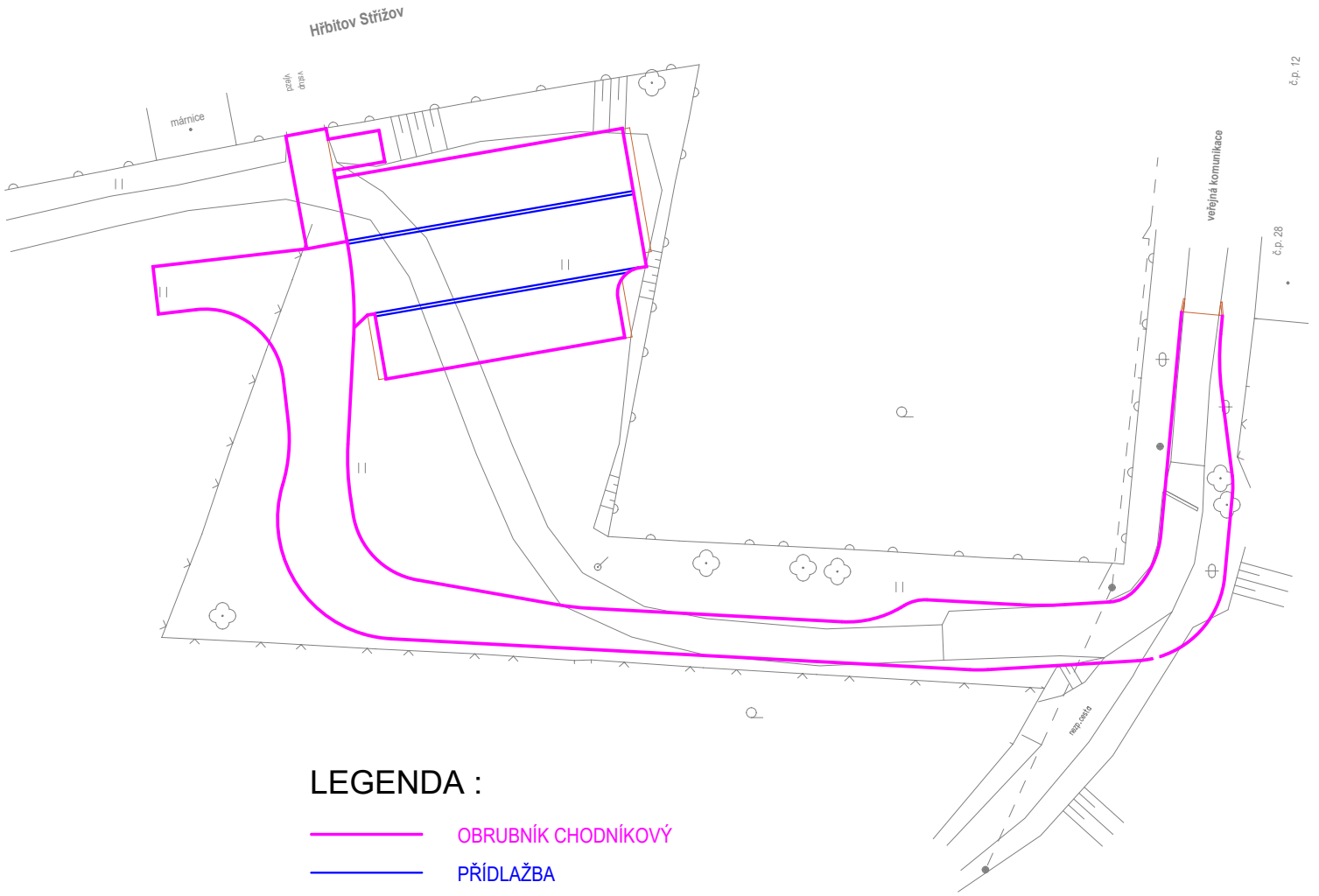

LEGENDA :

OBRUBNÍK CHODNÍKOVÝ

PŘÍDLAŽBA

POZNÁMKA :

- obrubníky chodníkové budou v provedení s fazetkou (bez zaoblení hrany)
- fazetka bude osazena na vnější straně vozovky

VED. PROJEKTANT	ODP. PROJEKTANT	KRESLIL
ODEHNAL PETR	ODEHNAL PETR	ODEHNAL PETR

STAVEBNÍK: **Městys Vladislav**, Vladislav 76, 675 01 Vladislav

Zpevněné plochy

"U Hřbitova"

Vladislav - STŘÍŽOV

SITUACE OBRUBNÍKŮ

ODEHNAL PROJEKT

ODEHNAL PROJEKT s.r.o.
projektová a inženýrská činnost
Zahradní 676, 679 06 Jedovnice
mob.: +420 608 462 912
e - mail: odehnal@projektbk.cz

STUPEŇ PD	**DPS**
FORMÁT	2 A4
DATUM	03/2025
Č. ZAKÁZKY	01/2025
MĚŘÍTKO 1:500	Č. PŘÍLOHY **D.1.2.6**

SEZNAM PŘÍLOH

ZPEVNĚNÉ PLOCHY
"U Hřbitova"
Vladislav - STŘÍŽOV
(DPS)

A. PRŮVODNÍ LIST

B. SOUHRNNÁ TECHNICKÁ ZPRÁVA

C. SITUAČNÍ VÝKRESY

C.1 SITUACE PŘEHLEDNÁ
C.2 SITUACE KN
C.3 SITUACE

D. DOKUMENTACE OBJEKTŮ

D.1 STAVEBNÍ, TECHNICKÁ A TECHNOLOGICKÁ ČÁST
D.1.1 TECHNICKÁ ZPRÁVA
D.1.2 Výkresová část
D.1.2.1a PODÉLNÝ PROFIL - úsek 1
D.1.2.1b PODÉLNÝ PROFIL - úsek 1a
D.1.2.1c PODÉLNÝ PROFIL - úsek 1b
D.1.2.2 VZOROVÉ PŘÍČNÉ ŘEZY
D.1.2.3 CHARAKTERISTICKÉ PŘÍČNÉ ŘEZY
D.1.2.4 VZOROVÁ TRATIVODNÍ ŠACHTA
D.1.2.5 DOPRAVNÍ ZNAČENÍ - trvalé
D.1.2.6 SITUACE OBRUBNÍKŮ
D.2 VÝPOČTY
D.3 POŽÁRNĚ BEZPEČNOSTNÍ ŘEŠENÍ

SEZNAM PŘÍLOH

ZPEVNĚNÉ PLOCHY
"U Hřbitova"
Vladislav - STŘÍŽOV
(DPS)

A. PRŮVODNÍ LIST

B. SOUHRNNÁ TECHNICKÁ ZPRÁVA

C. SITUAČNÍ VÝKRESY

C.1 SITUACE PŘEHLEDNÁ
C.2 SITUACE KN
C.3 SITUACE

D. DOKUMENTACE OBJEKTŮ

D.1 STAVEBNÍ, TECHNICKÁ A TECHNOLOGICKÁ ČÁST
D.1.1 TECHNICKÁ ZPRÁVA
D.1.2 Výkresová část
D.1.2.1a PODÉLNÝ PROFIL - úsek 1
D.1.2.1b PODÉLNÝ PROFIL - úsek 1a
D.1.2.1c PODÉLNÝ PROFIL - úsek 1b
D.1.2.2 VZOROVÉ PŘÍČNÉ ŘEZY
D.1.2.3 CHARAKTERISTICKÉ PŘÍČNÉ ŘEZY
D.1.2.4 VZOROVÁ TRATIVODNÍ ŠACHTA
D.1.2.5 DOPRAVNÍ ZNAČENÍ - trvalé
D.1.2.6 SITUACE OBRUBNÍKŮ
D.2 VÝPOČTY
D.3 POŽÁRNĚ BEZPEČNOSTNÍ ŘEŠENÍ

SEZNAM PŘÍLOH

ZPEVNĚNÉ PLOCHY
"U Hřbitova"
Vladislav - STŘÍŽOV
(DPS)

A. PRŮVODNÍ LIST

B. SOUHRNNÁ TECHNICKÁ ZPRÁVA

C. SITUAČNÍ VÝKRESY

C.1 SITUACE PŘEHLEDNÁ
C.2 SITUACE KN
C.3 SITUACE

D. DOKUMENTACE OBJEKTŮ

D.1 STAVEBNÍ, TECHNICKÁ A TECHNOLOGICKÁ ČÁST
D.1.1 TECHNICKÁ ZPRÁVA
D.1.2 Výkresová část
D.1.2.1a PODÉLNÝ PROFIL - úsek 1
D.1.2.1b PODÉLNÝ PROFIL - úsek 1a
D.1.2.1c PODÉLNÝ PROFIL - úsek 1b
D.1.2.2 VZOROVÉ PŘÍČNÉ ŘEZY
D.1.2.3 CHARAKTERISTICKÉ PŘÍČNÉ ŘEZY
D.1.2.4 VZOROVÁ TRATIVODNÍ ŠACHTA
D.1.2.5 DOPRAVNÍ ZNAČENÍ - trvalé
D.1.2.6 SITUACE OBRUBNÍKŮ
D.2 VÝPOČTY
D.3 POŽÁRNĚ BEZPEČNOSTNÍ ŘEŠENÍ

SEZNAM PŘÍLOH

ZPEVNĚNÉ PLOCHY
"U Hřbitova"
Vladislav - STŘÍŽOV
(DPS)

A. PRŮVODNÍ LIST

B. SOUHRNNÁ TECHNICKÁ ZPRÁVA

C. SITUAČNÍ VÝKRESY

C.1 SITUACE PŘEHLEDNÁ
C.2 SITUACE KN
C.3 SITUACE

D. DOKUMENTACE OBJEKTŮ

D.1 STAVEBNÍ, TECHNICKÁ A TECHNOLOGICKÁ ČÁST
D.1.1 TECHNICKÁ ZPRÁVA
D.1.2 Výkresová část
D.1.2.1a PODÉLNÝ PROFIL - úsek 1
D.1.2.1b PODÉLNÝ PROFIL - úsek 1a
D.1.2.1c PODÉLNÝ PROFIL - úsek 1b
D.1.2.2 VZOROVÉ PŘÍČNÉ ŘEZY
D.1.2.3 CHARAKTERISTICKÉ PŘÍČNÉ ŘEZY
D.1.2.4 VZOROVÁ TRATIVODNÍ ŠACHTA
D.1.2.5 DOPRAVNÍ ZNAČENÍ - trvalé
D.1.2.6 SITUACE OBRUBNÍKŮ
D.2 VÝPOČTY
D.3 POŽÁRNĚ BEZPEČNOSTNÍ ŘEŠENÍ